الهيئة العامة للطرق والكباري و النقل البري

المنطقة الثالثة عشر – البحيرة – كفر الشيخ

الهيئة العامة للطرق والكباري والنقل البري
(منطقة البحيرة)
(قسم المحفوظات)
رقم الصادر : ٤٢٠١
عدد المرفقات : .....
التاريخ / /
التوقيع

السيد المهندس / رئيس قطاع التنفيذ والمناطق

تحية طيبه و بعد,,,

نتشرف ان نرفق لسيادتكم طية المستخلص رقم (2) جاري وإستمارة الصرف (50 / ع / ح) لعملية أعمال إنشاء كوبرى طنبول أعلي مسار الخط الأول للقطار الكهربائي السريع (السخنة -القاهرة-الإسكندرية-العلمين-مطروح) عند كم (٢٠٨+٥٠٠) .

عقد رقم 191-2023-2024

تنفيذ: شركة الغرابلي للأعمال الهندسية المتكاملة ش.م.م

برجاء التكرم بالاحاطة و التوجية باللازم

تفضلوا سيادتكم بقبول فائق الاحترام ....

مدير المشروع

م/ أحمد ابو دقيقة

م/ أحمد الشاعر

رئيس الإدارة المركزية

المنطقة الثالثة عشر (البحيرة - كفر الشيخ)

م/ مجدي عبد السلام عامر

(استمارة رقم ٥٥ ع . ح)

جمهورية مصر العربية

(أ)

استمارة الاعتماد الصرف

مصلحة : الهيئة العامة للطرق والكباري

قسم : العقود والمشتريات

المبلغ المستحق إلى : الفرابلي للأعمال الهندسية المحدودة

بموجب { الطلبات طيه ، أو : مستخلص رقم ٤ جاري

صار مراجعته ووجد على صحة ومقدم لاعتماده إداريا وصرف القيمة بواسطة

{ إذن صرف على : أصول التنزوني

{ شيك على البنك المركزي في :

شيك على الخارج { صاحب الحق أو : شركة الفرابلي للأعمال الهندسية المحدودة

يسحب باسم

ويرسل إليه بالعنوان الآتي :

بيانات الفواتير			
قرش	جنيه	التاريخ	رقم
	٢١٧١٦٠٢٩		
	٢١٧١٦٠٢٩	الجملة	

رقم : ———

الختم ذو التاريخ

كتب المراجعة

رئيس القسم

——— ٢٠١

(ب) الكاتب المنوط ——— تقيد في السجل برقم ———

الختم ذو التاريخ

الاعتماد الإداري ونوع الخصم								عدد المرفقات
بيانات			نوع الخصم					
			قرش	جنيه	قسم	فرع	فصل	بند
مستخلص رقم ٤ جاري عن عمليات أعمال مشروع انشاء كوبري طنطول أبي صار الخط الأول للقطار الكهربائي			٢١٧١٦٠٢٩					
		إجمالي الأصل	٢١٧١٦٠٢٩					
بيانات الاستقطاعات			قرش	جنيه				
عادي	إضافي	دمغة توقيع						
قرش جنيه	قرش جنيه	قرش						
رسم الدمغة								
صافي القيمة المطلوب صرفها خمسة وعشرون مليون وسبعمائة وتسعة عشر ألفا وسبعمائة وجنيه لا غير								

روجع

رئيس المصلحة

علامة

——— سنة ٢٠١

(١) إقرار كاف بسجل المحضورات والتنازلات : ——— الإمضاء ———

(٢) إقرار بأن القيمة مربوط بها على الاعتماد المخصص وأن البند المختص بسمح ولم يسبق الصرف : ——— الإمضاء ———

(أو) بأن المبلغ مضاف بحساب : جاري ——— / الإيرادات ——— بتاريخ ——— الإمضاء ———

الختم ذو التاريخ

(جـ) قيد في سجل رقم ٥٥ ع ح ، برقم ——— توقيع الكاتب المنوط بالسجل ———

روجع في ——— سنة ٢٠ (علامات المراجع ورئيس المصلحة)

يعتمد سحب شيك / إذن صرف

وكيل الحسابات ——— مدير او رئيس الحسابات ———

في ——— سنة ٢٠١ بمبلغ

(د)

(١) رقم المستند (وهو رقم القيد في الدفتر رقم ٢٢٤ ع . ح) ——— إمضاء الكاتب المنوط ———

(٢) قيد في دفاتر الحسابات المختصة ———

إمضاءات موظفي الشطب

الختم ذو التاريخ

(٣) سحب شيك / إذن صرف رقم ——— إمضاء الكاتب المنوط : ———

(٤) قيد في سجل الشيكات / الحوالات تحت رقم ——— إمضاء الكاتب المنوط : ———

(٥) أ[illegible] الشيكات [illegible]

وزارة النقل
الهيئة العامة للطرق والكباري
المنطقة الثالثة عشر - البحيرة

بيان الاعمال بالمستخلص رقم : (2) جارى — العقد رقم 191 / 2023 / 2024

عملية: إنشاء كوبرى طنبول أعلي مسار الخط الأول للقطار الكهربائي السريع (السخنة -القاهرة-الإسكندرية-العلمين-مطروح) عند كم (٢٠٨+٥٠٠)

تنفيذ: شركة شركة الغرابلي للأعمال الهندسية المتكاملة ش.م.م

رقم البند وبيانه:(6)	بالمتر المكعب تكسير وأزالة اسفلت وطبقات اساس باى سمك ونقل المخلفات إلى المقالب العموميةونهو العمل والبند شامل مما جميعه طبقاً لأصول الصناعة والرسومات والمواصفات وتعليمات المهندس المشرف ,مسافة نقل ١٠ كم و يتم احتساب علاوة 1 جنيه لكل كيلومتر بالزيادة او النقصان

الكمية بالمقايسة	400	مقدار العمل السابق	131.08

بيان الأعمال بالمقايسة	وحدة القياس	عدد	الكمية السابقة	الكمية الحالية	الإجمالي
بالمتر المكعب تكسير وأزالة اسفلت وطبقات اساس باى سمك ونقل المخلفات إلى المقالب العموميةونهو العمل والبند شامل مما جميعه طبقاً لأصول الصناعة والرسومات والمواصفات وتعليمات المهندس المشرف ,مسافة نقل ١٠ كم و يتم احتساب علاوة 1 جنيه لكل كيلومتر بالزيادة او النقصان	م3		131.08	117.19	248.27
الإجمالي					248.27

اجمالى ما تم تنفيذه حتى تاريخه	248.27
اجمالى الكمية المدرجة بالمستخلص السابق	130
الكمية المدرجة بالمستخلص خلال مدة	115.00
اجمالى الكمية المدرجة بالمستخلص الحالى	245.00

عن الشركة
م/ حازم عبد الواحد

عن الاستشارى
م/ أحمد ابو السعود

يعتمد عن الهيئة
م/ أحمد أبو دقيقه

بالمتر المكعب تكسير وأزالة اسفلت وطبقات اساس باى سمك ونقل المخلفات إلى المقالب العموميةونهو العمل والبند شامل مما جميعه طبقاً لأصول الصناعة والرسومات والمواصفات وتعليمات المهندس المشرف ,مسافة نقل ١٠ كم و يتم احتساب علاوة 1 جنيه لكل كيلومتر بالزيادة او النقصان

المنطقة	المساحة	السمك المتوسط	الاجمالي (م3)	
T01	8.9252	0.11	0.981772	
T02	36.6525	0.11	4.031775	
T03	27.8231	0.11	3.060541	
T10	40.5203	0.11	4.457233	
T11	19.6018	0.11	2.156198	
رامب 1	1058.07	0.11	116.3877	
رامب 2	1065.4	0.11	117.194	حالي
الإجمالي			248.27	

مهندس الشركة
التوقيع :

إستشاري المالك
التوقيع :

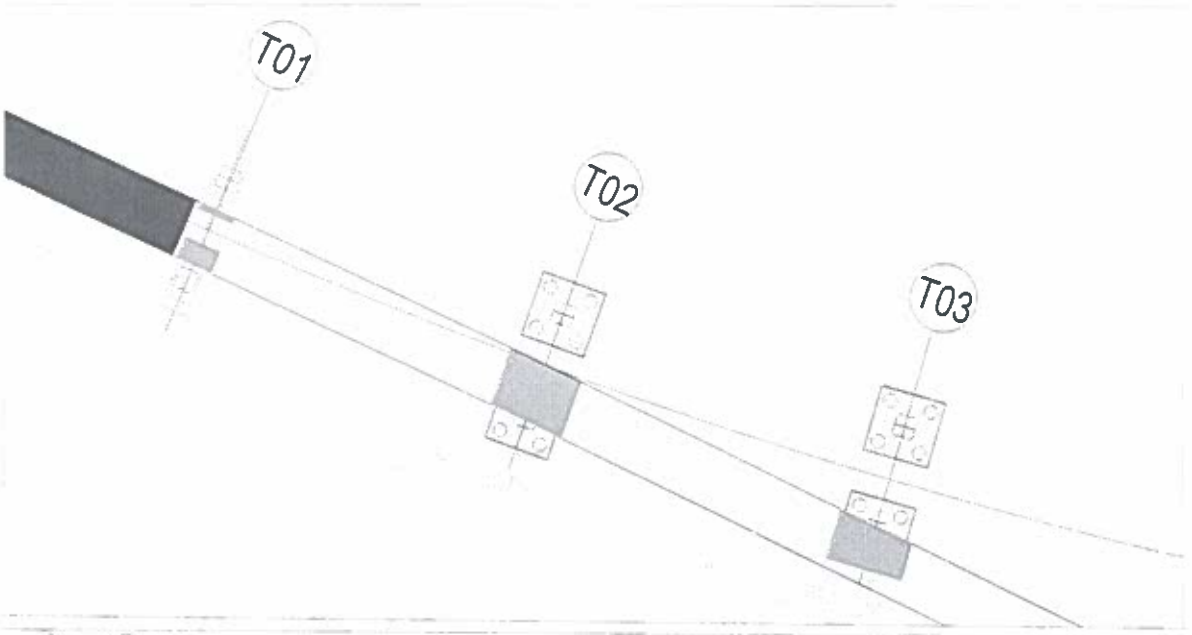
T01
T02
T03

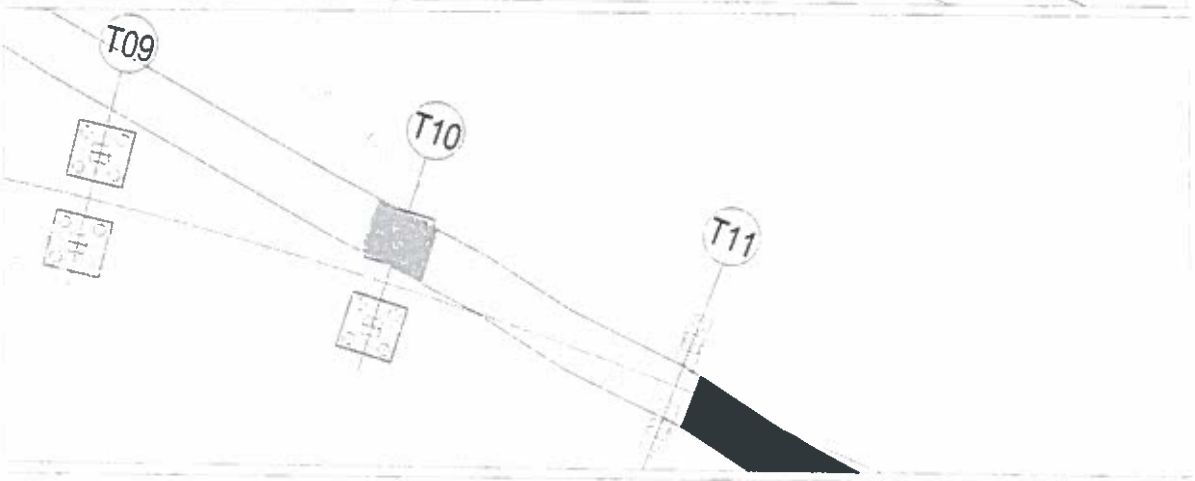
T09
T10
T11

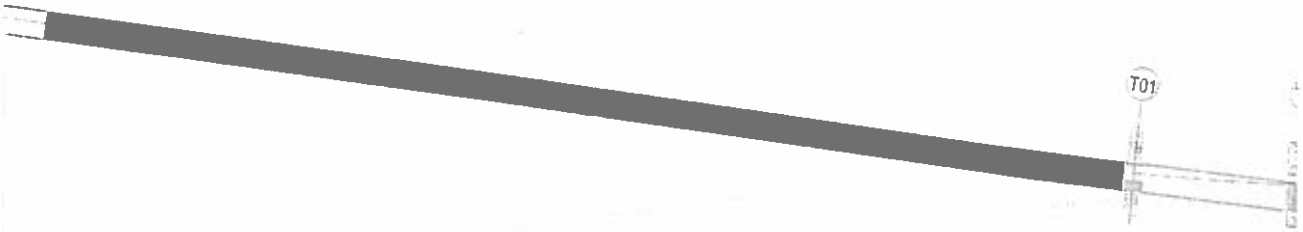
T01

T11

المدينة المتكاملة
للطرق والكباري والنقل البري

GIECO
الغرابلي للأعمال الهندسية المتكاملة ش.م.م.
Gharably Integrated Engineering Co. S.A.E.

INSPECTION REQUEST

Project Name:- (208+500) كوبري تقاطع طريق طنبول مع مسار القطار السريع محطة

RECEIPT of NOTIFICATION - Minimum Notice Period not less than 24 Hours

The Work described below will be complete and ready for inspection at planned time shown

Contractor Company	Gharably Integrated Engineering Co. S.A.E	Ref.	GIECO-SUR-IR-303	Rev.0	DATE:- 2023-10-11

Issued by	Name	Sign	Date	Time
Survey Eng.	محمد احمد		11-10	
Project Manager	احمد عبد الله		11/11	
Received by CONSULTANT			11-15	

EXPLANATION OF WORK TO BE INSPECTED

Description	Axe	No.	Item
معاينة استلام أعمال تكسير أسفلت لتنفيذ أعمال لراسب الجنوبي	T1	-	تكسير اسفلت

INSPECTION DETAILS The Following will be ready at the Planned Inspection Time

Planned Inspection Date	Planned Inspection Time

COMPLIANCE EVIDENCE Must be Included as appropriate

Checklist ☐	Test ☐	Calibration ☐	Other ☐
Drawing approved NO.			

Comments by:

INSPECTION RESULT

APPROVED			REVISE AND RESUBMIT	
APPROVED WITH COMMENTS			REJECTED	
Organisation	Name	Sign	Date	Time
CONSULTANT			11-15	

* Designer

** Alignment: Bridges Culvert Only

File Name IR

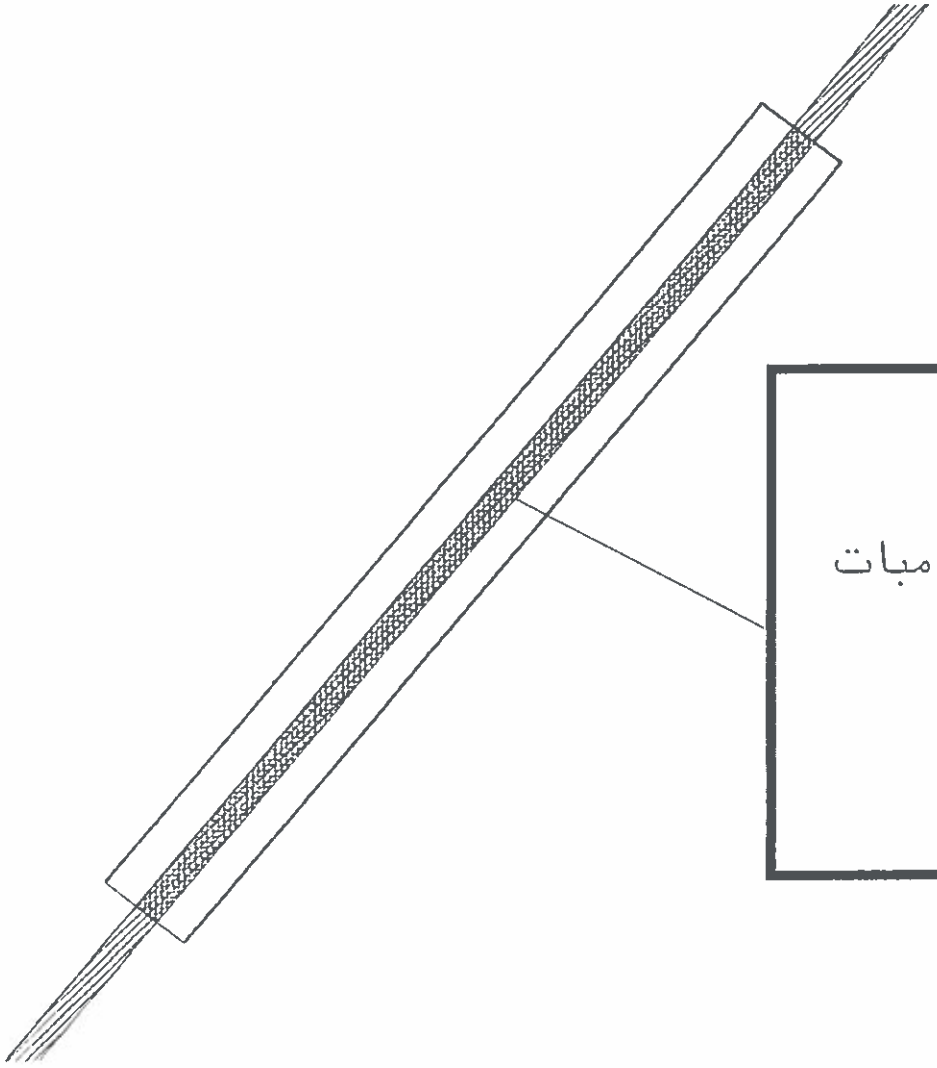

الرامب الجنوبى

مساحه الا سفلت المطلوب ازالتها لعمل الرامبات

١٠٦٥,٤٠ م٢

بتكعيب = ١١٧,٢٠ م٣

الهيئة العامة للطرق والكباري والنقل البري

وزارة النقل

GIECO
الغرابلي للأعمال الهندسية المتكاملة ش.م.م.
Gharably Integrated Engineering Co. S.A.E.

INSPECTION REQUEST

Project Name:- كوبري تقاطع طريق طنبول مع مسار القطار السريع محطة (208+500)

RECEIPT of NOTIFICATION - Minimum Notice Period not less than 24 Hours

The Work described below will be complete and ready for inspection at planned time shown

Contractor Company	Gharably Integrated Engineering Co. S.A.E	Ref.	GIECO-SUR-IR-260	Rev.0	DATE:- 2023-08-18

Issued by	Name	Sign	Date	Time
Survey Eng.	[illegible]	[illegible]	18-8-2023	
Project Manager	[illegible]	[illegible]	18-8-2023	
Received by CONSULTANT	[illegible]	[illegible]	[illegible] 5-9	

EXPLANATION OF WORK TO BE INSPECTED

Description	Axe	Item
معاينة استلام أعمال تكسير أسفلت لتنفيذ أعمال ترامب الشمالي	T11	تكسير اسفلت

INSPECTION DETAILS The Following will be ready at the Planned Inspection Time

Planned Inspection Date	Planned Inspection Time

COMPLIANCE EVIDENCE Must be included as appropriate

Checklist ☐	Test ☐	Calibration ☐	Other ☐
Drawing approved NO.			

Comments by:

INSPECTION RESULT

APPROVED ✓	REVISE AND RESUBMIT
APPROVED WITH COMMENTS	REJECTED

Organisation	Name	Sign	Date	Time
CONSULTANT	[illegible]	[illegible]	[illegible] 5-9	[illegible]

* Designer

** Alignment, Bridges, Culvert Only

File Name : IR

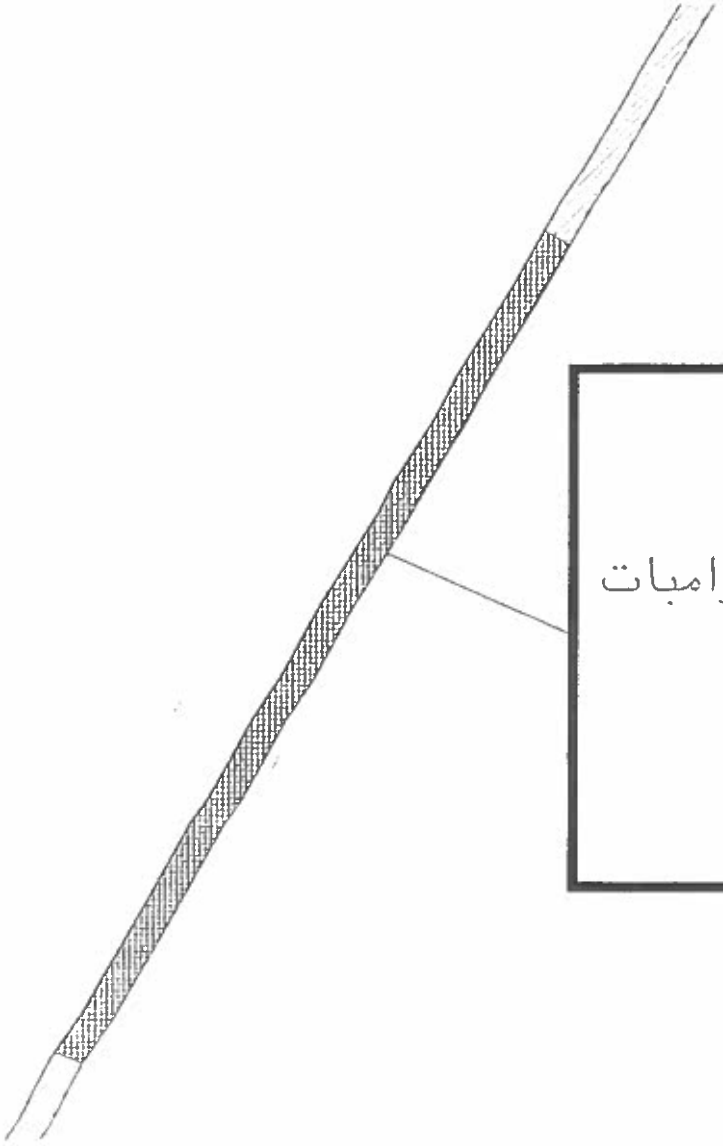

الرامب الشمالى

مساحه الاسفلت المطلوب ازالتها لعمل الرامبات

١٠٥٨,٠٧ م٢

بتكعيب = ١١٦,٣٨ م٣

وزارة النقل
الهيئة العامة للطرق والكباري
المنطقة الثالثة عشر - البحيرة

بيان الاعمال بالمستخلص رقم : (2) جارى — العقد رقم 191 / 2023 / 2024

عملية: إنشاء كوبرى طنبول أعلي مسار الخط الأول للقطار الكهربائي السريع (السخنة -القاهرة الإسكندرية-العلمين مطروح) عند كم (٢٠٨+٥٠٠).

تنفيذ شركة شركة الغرابلي للأعمال الهندسية المتكاملة ش.م.م

رقم البند وبيانه:(13)	بالمتر المكعب حفر في ارض الموقع العام في جميع انواع التربة (ما عدا المتماسكه وشديدة التماسك والصخرية) بالعمق المطلوب لزوم الأساسات باجهاد يقل عن 150 كجم / سم ٢ بحيث يصل عمق الحفر إلى المنسوب الصالح للتأسيس حسب الأبعاد والمقاسات الموضحه بالرسومات التنفيذية والسعر يشمل سند جوانب الحفر وازالة اي عوائق تعترضه ونزح مياه الرشح اذا لزم الأمر ونقل نواتج الحفر الزائدة إلى المقالب العمومية والبند شامل مما جميعه طبقاً لأصول الصناعة والرسومات والمواصفات وتعليمات المهندس المشرف

الكمية بالمقايسة	7350	مقدار العمل السابق	0

بيان الأعمال بالمقايسة	وحدة القياس	عدد	الكمية السابقة	الكمية الحالية	الإجمالي
بالمتر المكعب حفر في ارض الموقع العام في جميع انواع التربة (ما عدا المتماسكه وشديدة التماسك والصخرية) بالعمق المطلوب لزوم الأساسات باجهاد يقل عن 150 كجم / سم ٢ بحيث يصل عمق الحفر إلى المنسوب الصالح للتأسيس حسب الأبعاد والمقاسات الموضحه بالرسومات التنفيذية والسعر يشمل سند جوانب الحفر وازالة اي عوائق تعترضه ونزح مياه الرشح اذا لزم الأمر ونقل نواتج الحفر الزائدة إلى المقالب العمومية والبند شامل مما جميعه طبقاً لأصول الصناعة والرسومات والمواصفات وتعليمات المهندس المشرف	م3		0	15883.07	15883.07
الإجمالي					15883.07

اجمالى ما تم تنفيذه حتى تاريخه	15883.07
اجمالى الكمية المدرجة بالمستخلص السابق	0
الكمية المدرجة بالمستخلص خلال مدة	7350.00
اجمالى الكمية المدرجة بالمستخلص الحالى	7350.00

عن الشركة	عن الاستشارى	يعتمد عن الهيئة
م/ حازم عبد الواحد	م/ أحمد ابراهيم	م/ أحمد أبو دقيقه

* تم حصر الكمية وتم ادراجها بالمستخلص طبقاً للكميات الفعلية المعتمدة *

13-بالمتر المكعب حفر في ارض الموقع العام في جميع انواع التربة (ما عدا المتماسكه وشديدة التماسك والصخرية) بالعمق المطلوب لزوم الأساسات باجهاد يقل عن 150 كجم / سم ٢ بحيث يصل عمق الحفر الى المنسوب الصالح للتأسيس حسب الأبعاد والمقاسات الموضحه
بالرسومات التنفيذية والسعر يشمل سند جوانب الحفر وإزالة اي عوائق تعترضه ونزح مياه الرشح فاذا لزم الأمر ونقل نواتج الحفر الزائدة الى المقالب العمومية والبند شامل مما جميعه طبقاً لأصول الصناعة والرسومات والمواصفات وتعليمات المهندس المشرف

كل الكوبري			
المحور	رقم المطلب	الكمية	الاجمالي م.ط
قبل محور T01	QS.2	9125.07	9125.07
بعد محور T11	QS.1	6758	6758
الإجمالي			15883.07

استشاري الصالات

* تم حصر الكمية وتم
ادراجها بالمستخلص لحقاً
للكميات المقايسة المعتمدة *

مهندس المشروع

ب.ض ٤٨٩-٧٢١-٦٠١
س.ت ١٥٤٨٥١

الغرابلي للأعمال الهندسية المتكاملة ش.م.م

ACE CONSULTING ENGINEERS MOHAMED EL BAKHOUM	وزارة النقل	المعهدة العامة للطرق والكباري والنقل البري	GIECO الغرابلي للأعمال الهندسية المتكاملة ش.م.م. Gharably Integrated Engineering Co. S.A.E.		

Quantity Survey

Project Name:- كوبري تقاطع طريق طنبول مع مسار القطار السريع محطة (208+500)

Contractor Company	Gharably Integrated Engineering Co. S.A.E	Ref.	GIECO-SC-QS-2	REV.0	DATE: 2023-10-17

Issued by	Name	Sign	Date	Time
Survey ENG.	محمد احمد	17-10-2023	17-10	
Project Manager	احمد عبد الله		١٧/١٠/٢٠٢٣	
Received by CONSULTANT	محمد مثال		17-10	

NB: Package 1 Only

THE FOLLOWING DOCUMENTS ARE ATTACHED FOR REVIEW

Description	Department	Axe	No. of Sheets
حصر كميات حفر مطالع و منازل	Survey	T1	1

Comments by:

APPROVAL STATUS

APPROVED	REVISE AND RESUBMIT
APPROVED WITH COMMENTS	REJECTED

Organisation	Name	Sign	Date	Time
CONSULTANT	محمد مثال		17-10	

* Alignment/ Bridges/ Culverts only

File Quantity Survey

Net
9242.27 Cu. M.<cut>
0.00 Cu. M. 9242.27 Cu. M.<fill>

Fill
0.00 Cu. M.
0.00 Cu. M.

Cut
9242.27 Cu. M.
4642.83sq.m 9242.27 Cu. M.
4642.83sq.m

Fill Factor 1.000
Cut Factor 1.000

Cut/Fill Summary

Name	Area	Cut	Fill
Totals:	4642.83sq.m	9242.27 Cu. M.	0.00 Cu. M.

ACE CONSULTING ENGINEERS	وزارة النقل	الهيئة العامة للطرق والكباري والنقل البري	GIECO الغرابلي للأعمال الهندسية المتكاملة ش.م.م. Gharably Integrated Engineering Co. S.A.E.		

Quantity Survey

Project Name:- كوبري تقاطع طريق طنبول مع مسار القطار السريع محطة (208+500)

Contractor Company	Gharably Integrated Engineering Co. S.A.E	Ref.	GIECO-SC-QS-1	REV.0	DATE: 2023-09-28

Issued by	Name	Sign	Date	Time
Survey ENG.			28-9-23	
Project Manager	احمد عبد الله		28-9-23	
Received by CONSULTANT	محمد علي	Elmenl	28-9	

NB: Package 1 Only

THE FOLLOWING DOCUMENTS ARE ATTACHED FOR REVIEW

Description	Department	Axe	No. of Sheets
حصر كميات حفر مطالع و منازل	Survey	T11	1

Comments by:

APPROVAL STATUS

APPROVED ✓	REVISE AND RESUBMIT
APPROVED WITH COMMENTS	REJECTED

Organisation	Name	Sign	Date	Time
CONSULTANT	محمد علي	Elmenl	28-9	

* Alignment/ Bridges/ Culverts only

File: Quantity Survey

0+800
0+700
Abutment
C2
Cut/Fill Summary
Name
Cut
Fill
Net
Totals
0.00 Cu. M.
0.00 Cu. M.
0.00 Cu. M.
6875.00 Cu. M.
6875.00 Cu. M.
6875.00 Cu. M.
Cut Factor 1.000
Fill Factor 1.000
2d Area 4254.09sq.m
4254.09sq.m

وزارة النقل
الهيئة العامة للطرق والكباري
المنطقة الثالثة عشر - البحيرة

بيان الاعمال بالمستخلص رقم : (2) جارى

العقد رقم 191 / 2023 / 2024

عملية: إنشاء كوبرى طنبول أعلي مسار الخط الأول القطار الكهربائي السريع (السخنة -القاهرة-الإسكندرية-العلمين-مطروح) عند كم (٢٠٨+٥٠٠).

تنفيذ شركة الغرابلي للأعمال الهندسية المتكاملة ش.م.م

رقم البند وبيانه:(19)	المتر المكعب توريد وتشغيل طبقة إحلال من (سن + رمل) بنسبة 1:1 موردة من خارج الموقع حسب تعليمات المهندس المشرف والسعر يشمل الردم طبقات لا يزيد سمك اى منها عن 25سم مع الرش بالمياه والدمك جيدا باستخدام الات الدمك الميكانيكى للوصول الى اقصى كثافة جافة و كل ما يلزم لنهو العمل كاملا طبقا لاصول الصناعة وتعليمات المهندس المشرف

الكمية بالمقايسة	3000	مقدار العمل السابق	0

بيان الأعمال بالمقايسة	وحدة القياس	عدد	الكمية السابقة	الكمية الحالية	الإجمالي
المتر المكعب توريد وتشغيل طبقة إحلال من (سن + رمل) بنسبة 1:1 موردة من خارج الموقع حسب تعليمات المهندس المشرف والسعر يشمل الردم طبقات لا يزيد سمك اى منها عن 25سم مع الرش بالمياه والدمك جيدا باستخدام الات الدمك الميكانيكى للوصول الى اقصى كثافة جافة و كل ما يلزم لنهو العمل كاملا طبقا لاصول الصناعة وتعليمات المهندس المشرف	م3		0	8853.79	8853.79
الإجمالي					8853.79

اجمالي ما تم تنفيذه حتى تاريخه	8853.79
اجمالى الكمية المدرجة بالمستخلص السابق	0
الكمية المدرجة بالمستخلص خلال مدة	3000.00
اجمالى الكمية المدرجة بالمستخلص الحالى	3000.00

عن الشركة
م/ كارم عبد الواحد
ت: ٠١٠٠٧٢١٠٤٨٩
ت: ١٥٤٨٥١

عن الاستشارى
م/ احمد ابراهيم

يعتمد عن الهيئة
م/ احمد أبو دقيقه

* تم حصر الكمية وسيتم إدراجها بالمستخلص طبقاً للكميات المعتمدة *

19-بالمتر المكعب توريد وتشغيل طبقة إحلال من (سن + رمل) بنسبة 1:2 موردة من خارج الموقع حسب تعليمات المهندس المشرف والسعر يشمل الردم طبقات لا يزيد سمك اى منها عن 25سم مع الرش بالمياه والدمك جيدا بإستخدام الات الدمك الميكانيكى للوصول الى اقصى كثافة جافة و كل ما يلزم لنهو العمل كاملا طبقا لاصول الصناعة وتعليمات المهندس المشرف

المحور	المساحة	السمك	الإجمالي
قبل محور T01	4620.95	1	4620.95
بعد محور T11	4232.84	1	4232.84
الإجمالي			8853.79

استشاري المالك

التوقيع:

* تم حصر الكمية وتم إدراجها بالمستخلص طبقاً للكميات الفعلية المعتمدة *

المستشارون

التوقيع:

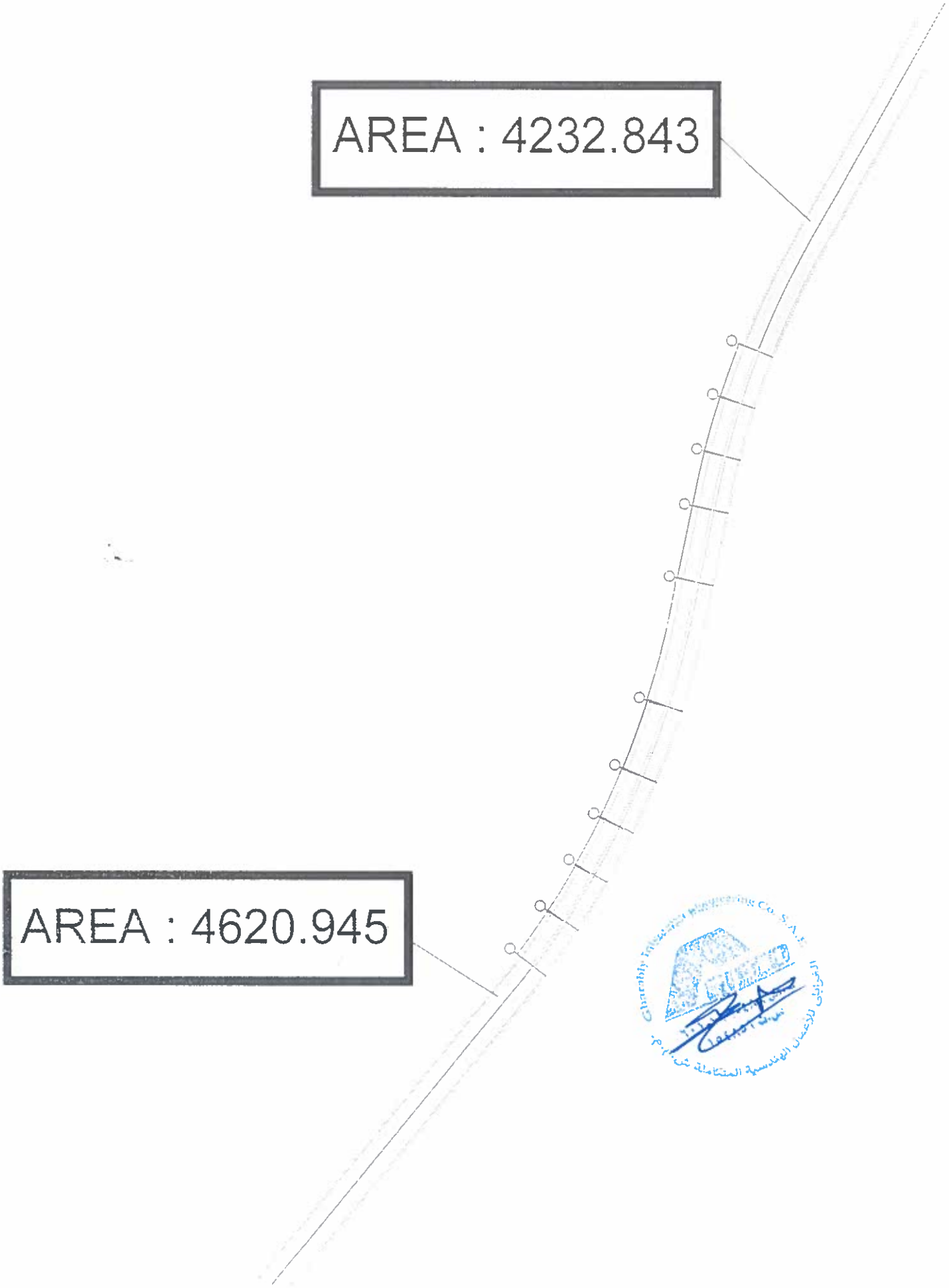
AREA : 4232.843
AREA : 4620.945

وزارة النقل
الهيئة العامة للطرق والكباري
المنطقة الثالثة عشر - البحيرة

بيان الاعمال بالمستخلص رقم : (2) جارى — العقد رقم 191 / 2023 / 2024

عملية: إنشاء كوبرى طنبول أعلى مسار الخط الأول للقطار الكهربائي السريع (السخنة -القاهرة-الإسكندرية-العلمين-مطروح) عند كم (٢٠٨٤٥٠٠).

تنفيذ شركة شركة الغرابلي للأعمال الهندسية المتكاملة ش.م.م

رقم البند وبيانه:(23)	بالمتر المكعب اعمال خرسانة مسلحة fair face لزوم الجزء العلوي للكوبرى box section شامل البلاطة السفلية و الوبيات و البلاطة العلوية وكوبستاتها مع استخدام اسمنت بورتلاندى عادى ومحتوى اسمنت لا يزيد عن 450 كجم/سم 3 واجهاد لا يقل عن 450 كجم/م٢ علي ان يتم اضافة المواد اللازمة مثل سيلكا فيوم او ما يماثلها للوصول للاجهاد المطلوب ومنع الشروخ والسعر لا يشمل حديد التسليح ارتفاع حتى 6 متر من منسوب الارض الطبيعية حتى منسوب البلاطة السفلية

الكمية بالمقايسة	6300	مقدار العمل السابق	2760

بيان الأعمال بالمقايسة	وحدة القياس	عدد	الكمية السابقة	الكمية الحالية	الإجمالي
بالمتر المكعب اعمال خرسانة مسلحة fair face لزوم الجزء العلوي للكوبرى box section شامل البلاطة السفلية و الوبيات و البلاطة العلوية وكوبستاتها مع استخدام اسمنت بورتلاندى عادى ومحتوى اسمنت لا يزيد عن 450 كجم/سم 3 واجهاد لا يقل عن 450 كجم/م٢ علي ان يتم اضافة المواد اللازمة مثل سيلكا فيوم او ما يماثلها للوصول للاجهاد المطلوب ومنع الشروخ والسعر لا يشمل حديد التسليح ارتفاع حتى 6 متر من منسوب الارض الطبيعية حتى منسوب البلاطة السفلية	م3		2759.66	2829.53	5589.19
الإجمالي					5589.19

اجمالى ما تم تنفيذه حتى تاريخه	5589.19
اجمالى الكمية المدرجة بالمستخلص السابق	2730
الكمية المدرجة بالمستخلص خلال مدة	2840.00
اجمالى الكمية المدرجة بالمستخلص الحالى	5570.00

يعتمد عن الهيئة
م/ أحمد ابو دقيقه

عن الاستشارى
م/ احمد ابراهيم

عن الشركة
م/ حازم عبد الواحد
ت ١٥٤٨٥١

23-بالبند السكب اعمال حرسانة مسلحة fair face لزوم الحره العلوي للكوبري box section شامل البلاطة السفليه و النوبات و البلاطة العلوية وكوستاتها مع استخدام اسمنت بورتلاندى عادى ومحتوى اسمنت لا يزيد عن 470 كجم/بسه 3 وامهاد لا يقل عن 450 كجم/م2 على ان يتم اضافة المواد اللازمة مثل سلكا ليوم او ما يماثلها للوصول للاجهاد المطلوب ومع الشروح والسعر لا يشمل حديد النسايح ارتفاع حتى 6 متر من منسوب الارض الطبيعية حتى منسوب البلاطة السفلية

كل الكوبري							
الإجمالي (م3)	متوسط مساحة القطاع	مساحة القطاع الثانية	مساحة القطاع الاولى	طول القطاع	رقم القطاع	الباكية	RIGHT/LEFT
35.528	5.919	5.5215	6.3164	6.00245	1	T1-T2	RIGHT
101.911	5.522	5.5215	5.5215	18.4571	2		
35.528	5.919	5.5215	6.3164	6.00245	3		
35.528	5.919	5.5215	6.3164	6.00245	1	T2-T3	
99.978	5.522	5.5215	5.5215	18.10705	2		
35.528	5.919	5.5215	6.3164	6.00245	3		
35.528	5.919	5.5215	6.3164	6.00245	1	T3-T4	
99.978	5.522	5.5215	5.5215	18.10705	2		
35.528	5.919	5.5215	6.3164	6.00245	3		
35.528	5.919	5.5215	6.3164	6.00245	1	T4-T5	
97.631	5.522	5.5215	5.5215	17.682	2		
35.528	5.919	5.5215	6.3164	6.0025	3		
19.053	12.702	12.7019	12.7019	1.5	--------	DIAPHRAM T1	
25.236	11.471	11.471	11.471	2.2	--------	DIAPHRAM T2	
25.236	11.471	11.471	11.471	2.2	--------	DIAPHRAM T3	
25.236	11.471	11.471	11.471	2.2	--------	DIAPHRAM T4	
27.732	18.488	18.488	18.488	1.5	--------	DIAPHRAM T5	
35.528	5.919	5.5215	6.3164	6.00245	1	T1-T2	LEFT
98.515	5.522	5.5215	5.5215	17.84205	2		
35.528	5.919	5.5215	6.3164	6.00245	3		
35.528	5.919	5.5215	6.3164	6.00245	1	T2-T3	
96.582	5.522	5.5215	5.5215	17.492	2		
35.528	5.919	5.5215	6.3164	6.00245	3		
35.528	5.919	5.5215	6.3164	6.00245	1	T3-T4	
96.582	5.522	5.5215	5.5215	17.492	2		
35.528	5.919	5.5215	6.3164	6.00245	3		
35.528	5.919	5.5215	6.3164	6.00245	1	T4-T5	
94.235	5.522	5.5215	5.5215	17.06695	2		
35.528	5.919	5.5215	6.3164	6.0025	3		
19.053	12.702	12.7019	12.7019	1.5	--------	DIAPHRAM T1	
25.236	11.471	11.471	11.471	2.2	--------	DIAPHRAM T2	
25.236	11.471	11.471	11.471	2.2	--------	DIAPHRAM T3	
25.236	11.471	11.471	11.471	2.2	--------	DIAPHRAM T4	
27.732	18.488	18.488	18.488	1.5	--------	DIAPHRAM T5	
0.000	0.4109	0.4109	0.4109	515		T1-T5	كوبستات

23-بالمتر المكعب اعمال خرسانة مسلحة fair face لزوم الجزء العلوي للكوبري box section شامل البلاطة السفلية و الوبيات و البلاطة العلوية وكوبستاتها مع استخدام اسمنت بورتلاندي عادي ومحتوى اسمنت لا يزيد عن 450 كجم/بسم 3 واجهاد لا يقل عن 450 كجم/م2 على ان يتم اضافة المواد اللازمة مثل سلكا فيوم او ما يماثلها للوصول للاجهاد المطلوب ومنع الشروخ والسعر لا يشمل حديد التسليح لارتفاع حتى 6 متر من منسوب الارض الطبيعية حتى منسوب البلاطة السفلية

34.759	6.315	6.2238	6.4058	5.50435	1	T5-T6	RIGHT
120.638	6.224	6.2238	6.2238	19.3833	2		
117.541	7.834	9.4432	6.2238	15.00495	3		
158.895	7.942	6.4412	9.4432	20.00645	1	T6-T7	
209.282	6.441	6.4412	6.4412	32.4912	2		
158.854	7.942	6.4412	9.4432	20.0012	3		
117.522	7.834	9.4432	6.2238	15.0025	1	T7-T8	
116.852	6.224	6.2238	6.2238	18.775	2		
36.021	6.315	6.2238	6.4058	5.7042	3		
36.976	18.488	18.488	18.488	2	-------	DIAPHRAM T5	
54.388	18.129	18.1292	18.1292	3	---------	DIAPHRAM T6	
54.388	18.129	18.1292	18.1292	3	---------	DIAPHRAM T7	
36.976	18.488	18.488	18.488	2	-------	DIAPHRAM T8	
34.759	6.315	6.2238	6.4058	5.50435	1	T5-T6	LEFT
115.504	6.224	6.2238	6.2238	18.55845	2		
117.541	7.834	9.4432	6.2238	15.00495	3		
158.895	7.942	6.4412	9.4432	20.00645	1	T6-T7	
202.869	6.441	6.4412	6.4412	31.49555	2		
158.854	7.942	6.4412	9.4432	20.0012	3		
117.522	7.834	9.4432	6.2238	15.0025	1	T7-T8	
116.852	6.224	6.2238	6.2238	18.775	2		
36.021	6.315	6.2238	6.4058	5.7042	3		
36.976	18.488	18.488	18.488	2	---------	DIAPHRAM T5	
54.388	18.129	18.1292	18.1292	3	---------	DIAPHRAM T6	
54.388	18.129	18.1292	18.1292	3	---------	DIAPHRAM T7	
36.976	18.488	18.488	18.488	2	---------	DIAPHRAM T8	
96.504	0.411	0.4109	0.4109	234.86		كوبستات	
97.140	0.648	0.6476	0.6476	150		كوبستات	
12.850	0.528	0.6476	0.4109	24.28		كوبستات	

23-بالمتر المكعب اعمال خرسانة مسلحة fair face لزوم الحزء العلوي للكوبرى box section شامل البلاطة السفلية و الوبيات و البلاطة العلوية وكوبستاتها مع استخدام اسمنت بورتلاندى عادى ومحتوى اسمنت لا يزيد عن 450 كجم/سم 3 واجهاد لا يقل عن 450 كجم/م2 على ان يتم اضافة المواد اللازمة مثل سيكا فيوم او ما يماثلها للوصول للاجهاد المطلوب ومع الشروح والسعر لا يشمل حديد التسليح ارتفاع حتى 5 متر من منسوب الارض الضعيفة حتى منسوب البلاطة السفلية

35.527	5.919	5.5215	6.3164	6.0023	1	T8-T9	RIGHT
94.748	5.522	5.5215	5.5215	17.15985	2		
35.528	5.919	5.5215	6.3164	6.00245	3		
35.528	5.919	5.5215	6.3164	6.00245	1	T9-T10	
96.585	5.522	5.5215	5.5215	17.49245	2		
35.528	5.919	5.5215	6.3164	6.00245	3		
35.528	5.919	5.5215	6.3164	6.00245	1	T10-T11	
98.512	5.522	5.5215	5.5215	17.8416	2		
35.528	5.919	5.5215	6.3164	6.00245	3		
27.732	18.488	18.488	18.488	1.5	---------	DIAPHRAM T8	
25.236	11.471	11.471	11.471	2.2	———	DIAPHRAM T9	
25.236	11.471	11.471	11.471	2.2	---------	DIAPHRAM T10	
19.053	12.702	12.7019	12.7019	1.5	---------	DIAPHRAM T11	
35.527	5.919	5.5215	6.3164	6.0023	1	T8-T9	LEFT
97.121	5.522	5.5215	5.5215	17.58965	2		
35.528	5.919	5.5215	6.3164	6.00245	3		
35.528	5.919	5.5215	6.3164	6.00245	1	T9-T10	
99.981	5.522	5.5215	5.5215	18.1075	2		
35.528	5.919	5.5215	6.3164	6.00245	3		
35.528	5.919	5.5215	6.3164	6.00245	1	T10-T11	
101.904	5.522	5.5215	5.5215	18.4558	2		
35.528	5.919	5.5215	6.3164	6.00245	3		
27.732	18.488	18.488	18.488	1.5	———	DIAPHRAM T8	
25.236	11.471	11.471	11.471	2.2	———	DIAPHRAM T9	
25.236	11.471	11.471	11.471	2.2	---------	DIAPHRAM T10	
19.053	12.702	12.7019	12.7019	1.5	———	DIAPHRAM T11	
79.509	0.4109	0.4109	0.4109	193.5	———	T8-T11	كوبستات
5589.19	الإجمالي						

ت.ب: ٦٠١-٧٢١-٤٨٩
س.ت: ١٥٤٨٥١
عرابي للأعمال الهندسية المتكاملة ش.م.م

23-بالمتر المكعب لعمال حرسانة مسلحة fair face لزوم الحزء العلوي للكوبري box section شامل اللاطة السفلية و الوبات و اللاطة العلوية وكوستاتها مع استخدام اسمنت بورتلاندي عادي ومحتوى اسمنت لا يزيد عن 450 كجم/سم 3 واجهاد لا يقل عن 450 كجم/م2 علي ان يتم اضافة المواد اللازمة مثل سيلكا فيوم او ما يماثلها للوصول للاجهاد المطلوب ومع الشروع والسعر لا يشمل حديد التسليح لارتفاع حتى 6 متر من منسوب الارض الطبيعية حتى منسوب اللاطة السفلية

ملخص البند + العلاوات	
الإجمالي حتي ارتفاع 6 م	1070.17
الإجمالي حتي ارتفاع 7 م	476.94
الإجمالي حتي ارتفاع 8 م	499.08
الإجمالي حتي ارتفاع 9 م	1165.00
الإجمالي حتي ارتفاع 10 م	714.20
الإجمالي حتي ارتفاع 11 م	1003.84
الإجمالي حتي ارتفاع 12 م	659.96
علاوة في حالة زيادة الاجهاد 500 كجم/سم2 ومحتوي الاسمنت 525 كجم /سم3	5589.19

إستشاري المالك

التوقيع

مهندس الشركة

التوقيع

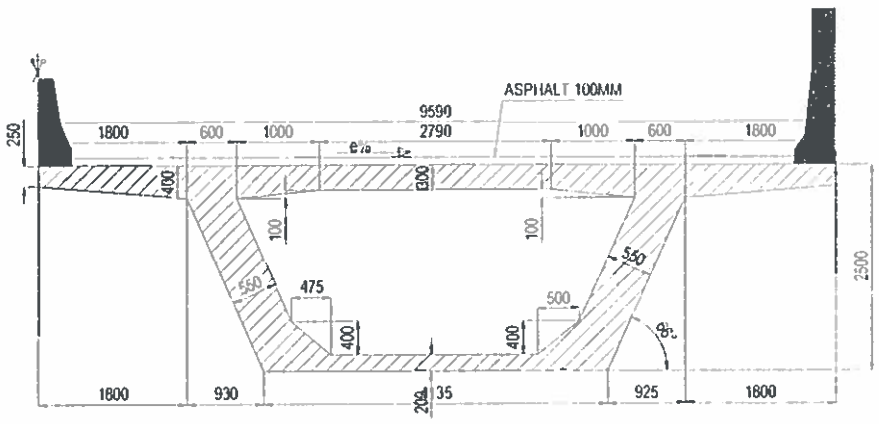

TYPICAL CROSS SECTION @ MID SPAN BETWEEN AXES (T06-T07)
SCALE 1:50

A=6.4412 m2

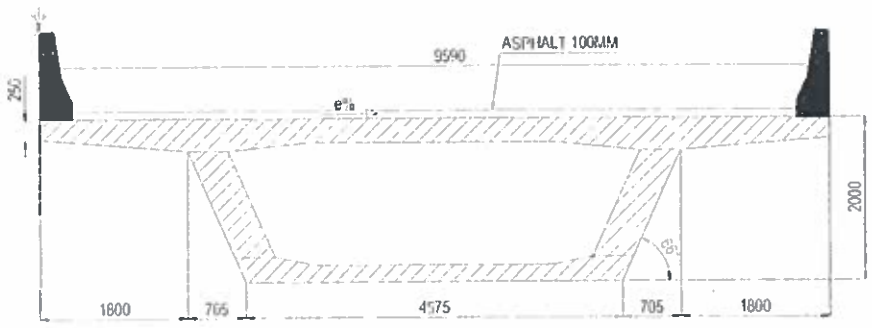

TYPICAL CROSS SECTION @ MID SPAN BETWEEN AXES (T01-T05),(T08-T11)
SCALE 1:50

A=5.5215 m2

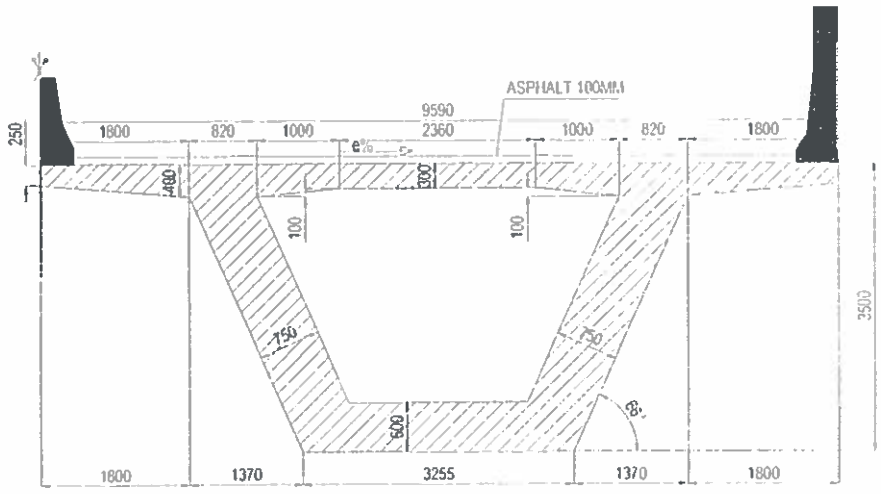

TYPICAL CROSS SECTION @ AXES(T06,T07)
SCALE 1:50

A=9.4432 m2

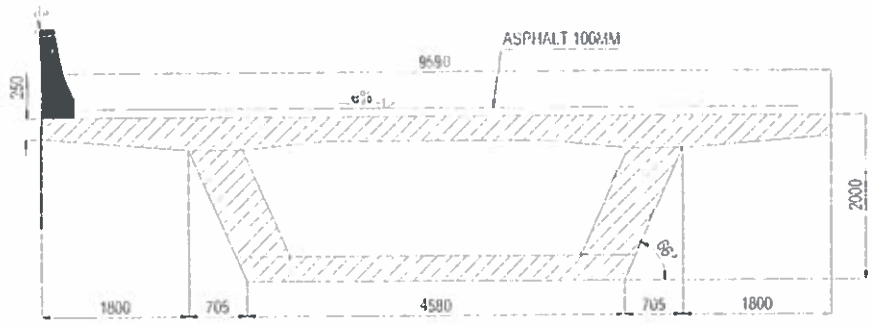

TYPICAL CROSS SECTION @ AXES(T01-T05),(T08-T11)
SCALE 1:50

A=6.3164 m2

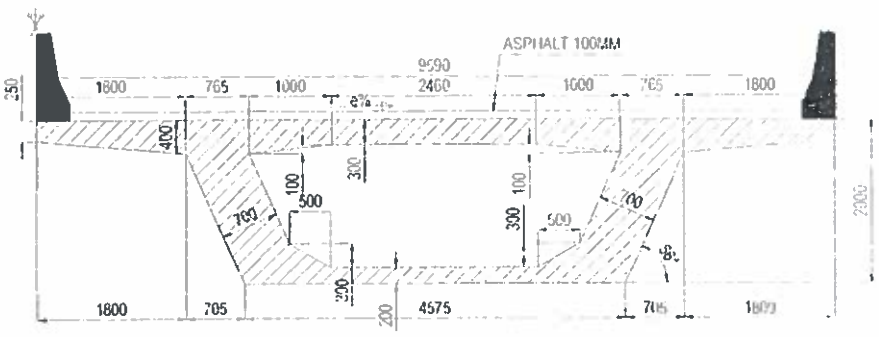

TYPICAL CROSS SECTION @ AXES(T05,T08)-P.S
SCALE 1:50

A=6.4058 m2

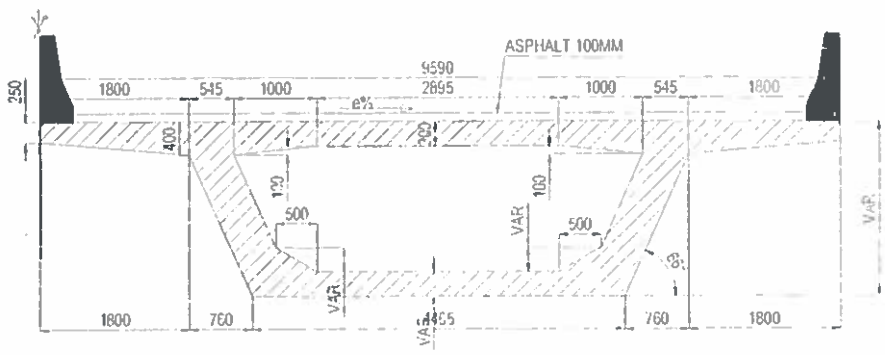

TYPICAL CROSS SECTION @ MID SPAN BETWEEN AXES (T05-T06&T07-T08)
SCALE 1:50

A=6.2238 m2

GIECO
الغرابلي للأعمال الهندسية المتكاملة ش.م.م.
Gharabily Integrated Engineering Co. S.A.E.

تقاطع طريق طنبول مع مسار القطار السريع
عند محطة ٢٠٨+٥٠٠

ACE CONSULTING ENGINEERS
MOHARRAM.BAKHOUM

الهيئة العامة
للطرق والكباري والنقل البري

وزارة النقل

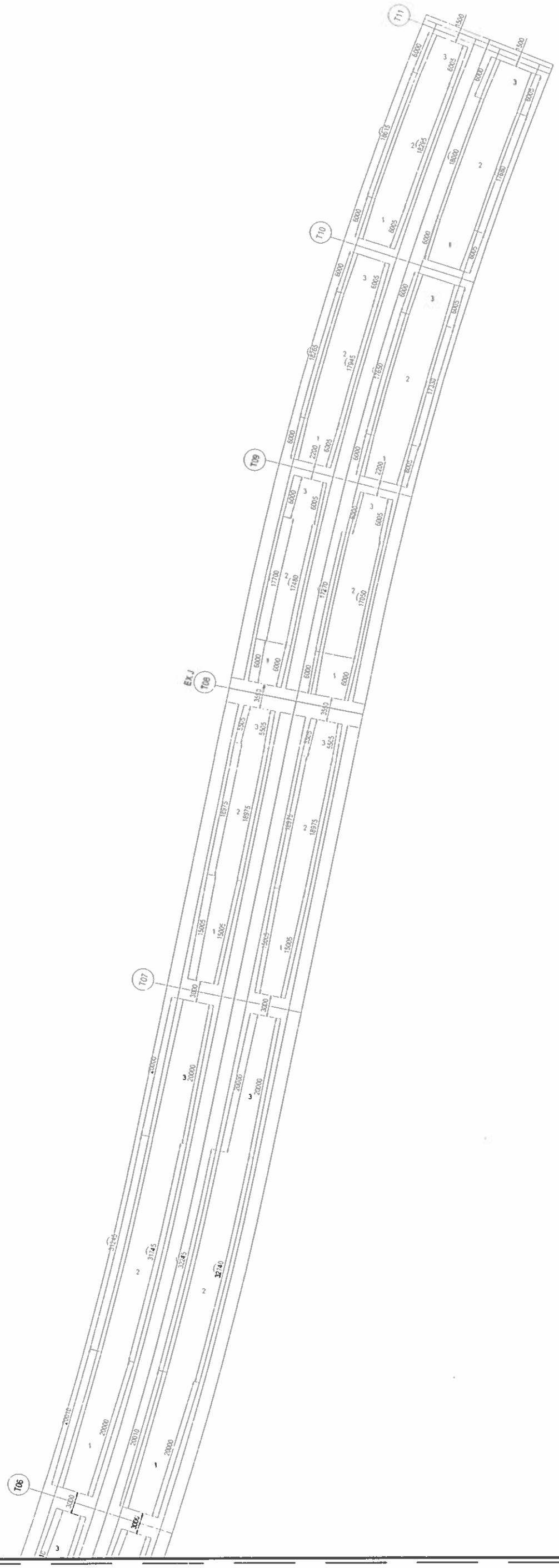

GIECO
الغرابلي للأعمال الهندسية المتكاملة ش.م.م.
Gharabli Integrated Engineering Co. S.A.L.

تقاطع طريق طنبول مع مسار القطار السريع
عند محطة ٢٠٨+٥٠٠

ACE CONSULTING ENGINEERS
MOHARRAM.BAKHOUM

المديرية العامة
للطرق والشؤون والنقل البري

وزارة النقل

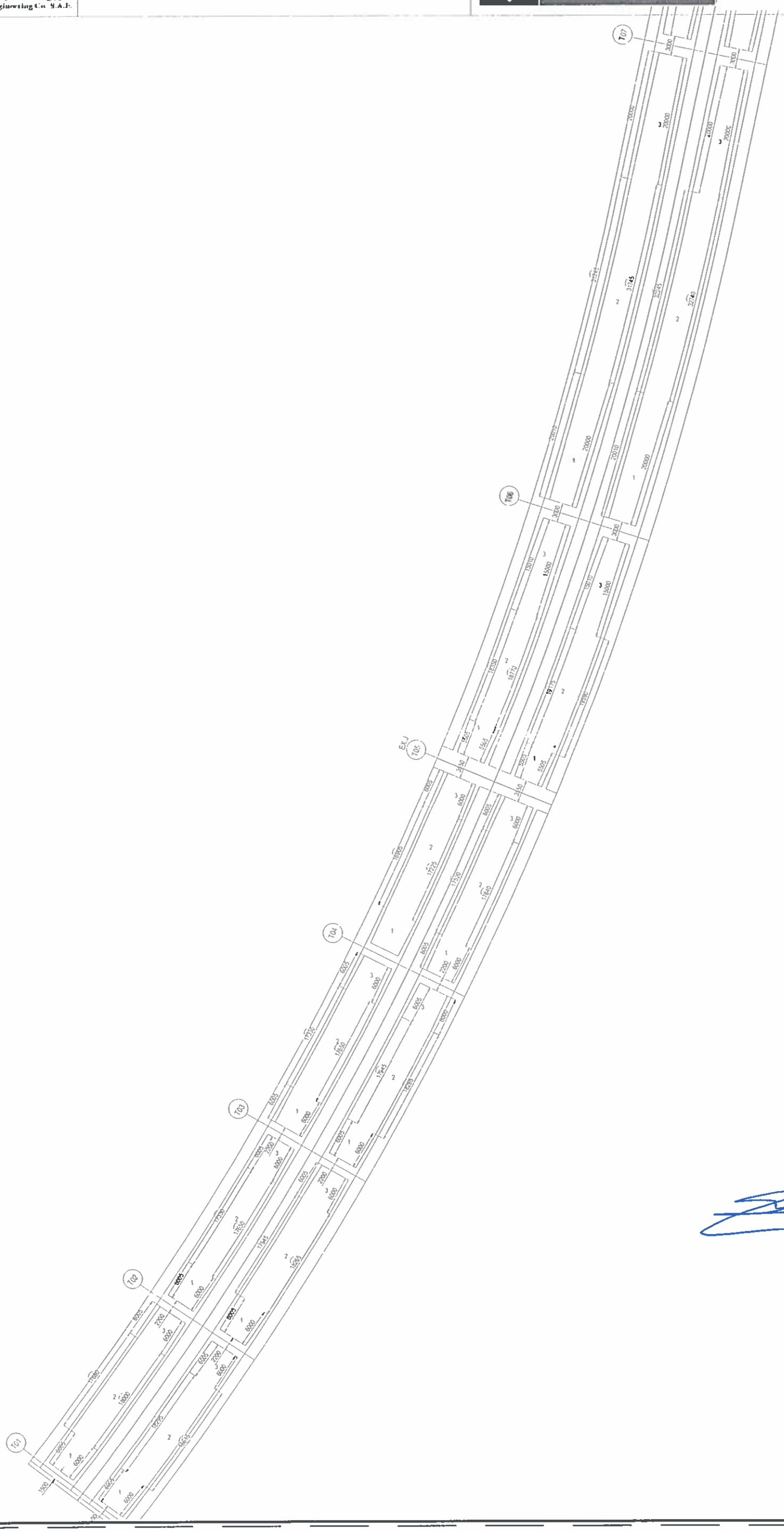

وزارة النقل

المدينة العلمية
للبرق والتلفون والنقل البري

ACE CONSULTING ENGINEERS
MOHARRAM.BAKHOUM

تقاطع طريق طنبول مع مسار القطار السريع
عند محطة ٢٠٫٨٫١٥٠٠٠

GIECO
الجرائل للأعمال الهندسية المتكاملة ش.م.م
Aljaraily Integrated Engineering Co. S.A.E.

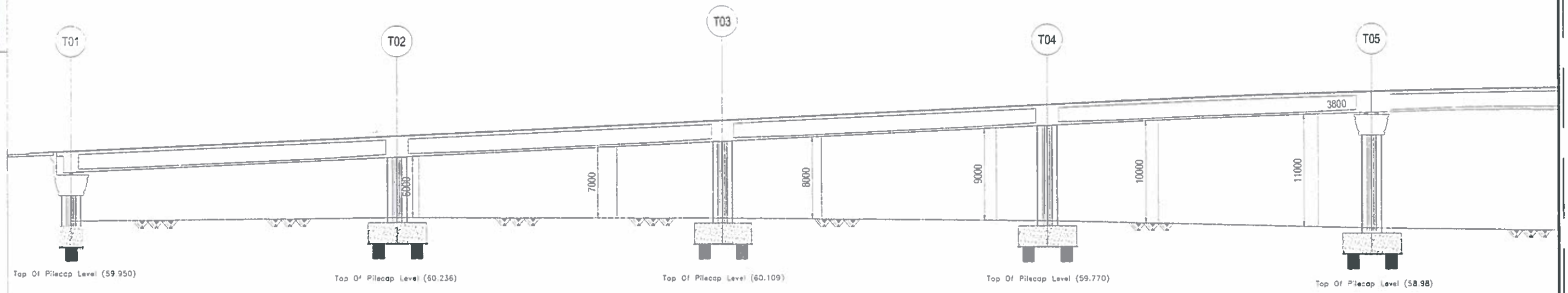

GIECO
الغرايلي للأعمال الهندسية المتكاملة ش.م.م.
Gharaibly Integrated Engineering Co. S.A.L.

تقاطع طريق طنبول مع مسار القطار السريع
عند محطة ٥٠٠+٢٠٨

ACE CONSULTING ENGINEERS
MOHARRAM.BAKHOUM

المديرية العامة
للطرق والكباري والنقل البري

وزارة النقل

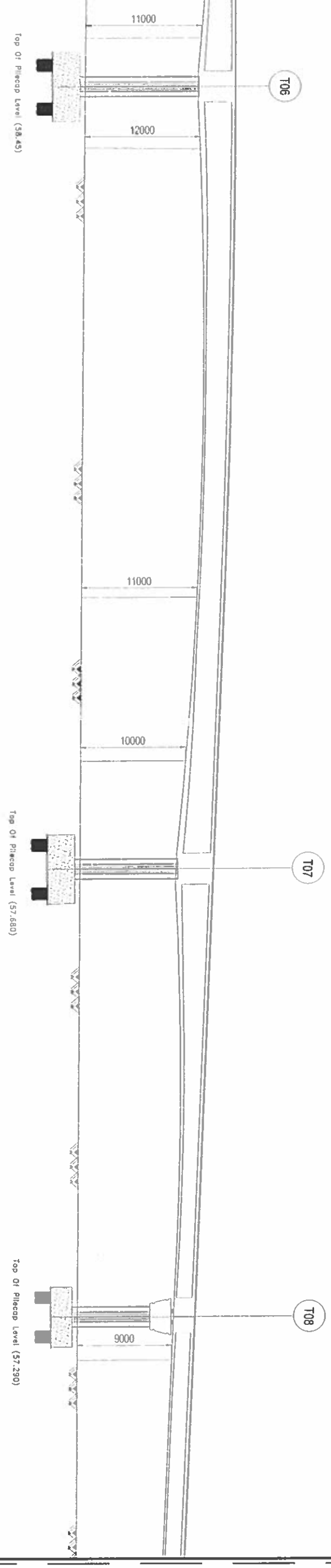

GIECO
الجوابي للأعمال الهندسية المتكاملة ش.م.م.
Ghacably Integrated Engineering Co. S.A.L.

تقاطع طريق طنبول مع مسار القطار السريع
عند محطة ٢٠٨+٥٠٠

ACE CONSULTING ENGINEERS
MOHARRAM.BAKHOUM

العينة العامة
للطرق والجسور والنقل البري

وزارة النقل

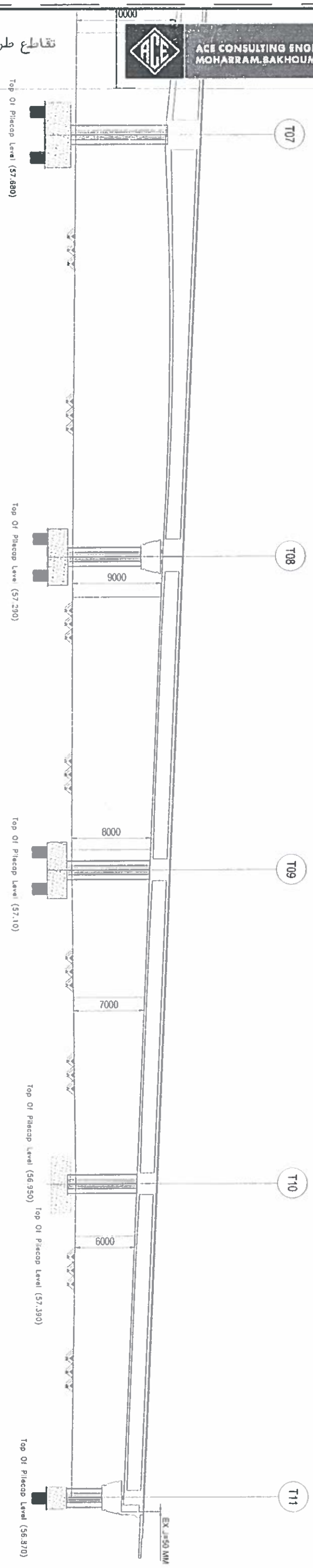

وزارة النقل
الهيئة العامة للطرق والكباري
المنطقة الثالثة عشر - البحيرة

بيان الاعمال بالمستخلص رقم : (2) جارى

العقد رقم 191 / 2023 / 2024

عملية: إنشاء كوبرى طنبول أعلى مسار الخط الأول للقطار الكهربائي السريع (المدخنة - القاهرة-الإسكندرية-العلمين مطروح) عند كم (٢٠٨+٥٠٠).

تنفيذ شركة شركة الغرابلي للأعمال الهندسية المتكاملة ش.م.م

رقم البند وبيانه:(26)	بالطن توريد وتركيب ورص التسليح ٤٠/ 60 لزوم جميع العناصر الإنشائية للكوبرى والسعر يشمل التقطيع طبقا للرسومات وعمل الوصلات التي لم ترد برسومات العطاء السعر يشمل ايضا الاختبارات وكل المعدات اللازمة لنقل الحديد والحديد المشكل داخل الموقع والمعدات اللازمة لتركيب وقطع وتشكيل ورفع الحديد والسعر يشمل كل ما يلزم لنهو العمل نهاراً كاملاً طبقاً لأصول الصناعة والرسومات والمواصفات وتعليمات المهندس المشرف

الكمية بالمقايسة	3800	مقدار العمل السابق	2804

بيان الأعمال بالمقايسة	وحدة القياس	عدد	الكمية السابقة	الكمية الحالية	الإجمالي
بالطن توريد وتركيب ورص التسليح ٤٠/ 60 لزوم جميع العناصر الإنشائية للكوبرى والسعر يشمل التقطيع طبقا للرسومات وعمل الوصلات التي لم ترد برسومات العطاء السعر يشمل ايضا الاختبارات وكل المعدات اللازمة لنقل الحديد والحديد المشكل داخل الموقع والمعدات اللازمة لتركيب وقطع وتشكيل ورفع الحديد والسعر يشمل كل ما يلزم لنهو العمل نهاراً كاملاً طبقاً لأصول الصناعة والرسومات والمواصفات وتعليمات المهندس المشرف	طن		2803.68	284.66	3088.34
الإجمالي					3088.34

اجمالي ما تم تنفيذه حتى تاريخه	3088.34
اجمالي الكمية المدرجة بالمستخلص السابق	2800
الكمية المدرجة بالمستخلص خلال مدة	285.00
اجمالي الكمية المدرجة بالمستخلص الحالي	3085.00

عن الشركة
م/ حازم عبد الواحد

عن الاستشاري
م/ أحمد ابراهيم

يعتمد عن الهيئة
م/ أحمد ابو دقيقه

26- بالطن توريد وتركيب ورص التسليح (٤٠/ 60) حتي 12 متر لزوم جميع العناصر الإنشائية للكوبرى والسعر يشمل التقطيع طبقا للرسومات وعمل الوصلات التي لم تبد برسومات العطاء السعر يشمل ايضا الاختبارات وكل المعدات اللازمة لنقل الحديد والحديد المشكل داخل الموقع والمعدات اللازمة لتركيب وقطع وتشكيل ورفع الحديد والسعر يشمل كل ما يلزم لنهو العمل نهائياً كاملاً طبقاً لأصول الصناعة والرسومات والمواصفات وتعليمات المهندس المشرف

(1)حديد تسليح الخوازيق			
المحور	العدد	تسليح النموذج	الاجمالي (طن)
T01	4.000	3.460	13.841
T02	8.000	4.711	37.688
T03	8.000	4.711	37.688
T04	8.000	4.711	37.688
T05	8.000	3.221	25.772
T06	8.000	8.274	66.191
T07	8.000	8.274	66.191
T08	8.000	3.221	25.772
T09	8.000	4.711	37.688
T10	8.000	4.711	37.688
T11	4.000	3.460	13.841
خازوق تجربة غير عامل	1.000	8.274	8.274
اجمالي حديد تسليح الخوازيق			408.32 طن

26- بالطن توريد وتركيب ورص التسليح (40/ 60) حتى 12 متر لزوم جميع العناصر الإنشائية للكوبري والسعر يشمل التقطيع طبقا للرسومات وعمل الوصلات التي لم ترد برسومات العطاء السعر يشمل ايضا الاختبارات وكل المعدات اللازمة لنقل الحديد والحديد المشكل داخل الموقع والمعدات اللازمة لتركيب وقطع وتشكيل ورفع الحديد والسعر يشمل كل ما يلزم لبهو العمل نهاراً كاملاً طبقاً لأصول الصناعة والرسومات والمواصفات وتعليمات المهندس المشرف

(2) حديد تسليح القواعد			
المحور	العدد	تسليح النموذج	الاجمالي (طن)
T01 RIGHT WITH COLUMN	1.000	7.861	7.861
TO1 LEFT WITH COLUMN	1.000	7.777	7.777
T02	2.000	11.484	22.967
T03	2.000	11.484	22.967
T04	2.000	11.484	22.967
T05	2.000	10.659	21.318
T06	2.000	26.130	52.260
T07	2.000	26.130	52.260
T08	2.000	10.659	21.318
T09	2.000	11.484	22.967
T10	2.000	11.484	22.967
T11 RIGHT WITH COLUMN	1.000	8.118	8.118
T11 LEFT WITH COLUMN	1.000	8.268	8.268
هامة خازوق عامل	1.000	5.723	5.723
هامة خازوق غير عامل	1.000	6.906	6.906
اجمالي حديد تسليح القواعد			306,645 طن

26- بالطن توريد وتركيب ورص التسليح (٤٠/ 60) حتى 12 متر لزوم جميع العناصر الإنشائية للكوبرى والسعر يشمل التقطيع طبقا للرسومات وعمل الوصلات اللازمة، لم ترد برسومات العطاء السعر يشمل ايضا الاختبارات وكل المعدات اللازمة لنقل الحديد والحديد المشكل، داخل الموقع والمعدات اللازمة لتركيب وقطع وتشكيل ورفع الحديد والسعر يشمل كل ما يلزم لنهو العمل نهاراً كاملاً طبقاً لأصول الصناعة والرسومات والمواصفات وتعليمات المهندس المشرف

(3) حديد تسليح الاعمدة				
المحور	العدد	تسليح النموذج	الاجمالي (طن)	
T02	1	10.52	10.52	RIGHT
T03	1	12.21	12 21	
T04	1	13.89	13.89	
T05	1	10.81	10.81	
T06	1	24.22	24.22	
T07	1	20.07	20.07	
T08	1	8.90	8.90	
T09	1	12.33	12.33	
T10	1	10.99	10.99	
T02	1	10.20	10.20	LEFT
T03	1	11.97	11.97	
T04	1	13.81	13.81	
T05	1	10.60	10.60	
T06	1	23.91	23.91	
T07	1	20.03	20.03	
T08	1	9.02	9.02	
T09	1	12.64	12.64	
T10	1	10.75	10.75	
اعمدة كي ستون	1	1.88	1.88	
اجمالي حديد تسليح الاعمدة			248,745 طن	

26- بالطن توريد وتركيب ورص التسليح (4/ 60) حتى 12 متر لزوم جميع العناصر الإنشائية للكوبرى والسعر يشمل التقليح طبقا للرسومات وعمل الوصلات التي لم ترد برسومات العطاء السعر يشمل ايضا الاختبارات وكل المعدات اللازمة لنقل الحديد والحديد المشكل داخل الموقع والمعدات اللازمة لتركيب وقطع وتشكيل ورفع الحديد والسعر يشمل كل ما يلزم لنهو العمل نهائيا كاملاً طبقا لأصول الصناعة والرسومات والمواصفات وتعليمات المهندس المشرف

(4) حديد تسليح الاطارات			
المحور	العدد	تسليح النموذج	الاجمالي (طن)
T01	2	11.279	22.557
ركائز T01	1	0.307	0.307
T05	2	10.992	21.984
ركائز T05	1	0.639	0.639
T08	2	10.992	21.984
ركائز T08	1	0.639	0.639
T11	2	11.279	22.557
ركائز T11	1	0.307	0.307
اجمالي حديد تسليح الاطارات			90,974 طن

26- بالطن توريد وتركيب ورص التسليح (4/ 60) حتى 12 متر لزوم جميع العناصر الإنشائية للكوبرى والسعر يشمل التقطيع طبقا للرسومات وعمل الوصلات التي لم ترد برسومات العملاء السعر يشمل ايضا الاختبارات وكل المعدات اللازمة لنقل الحديد والحديد المشكل داخل الموقع والمعدات اللازمة لتركيب وقطع وتشكيل ورفع الحديد والسعر يشمل كل ما يلزم لنهو العمل نهاراً كاملاً طبقاً لأصول الصناعة والرسومات والمواصفات وتعليمات المهندس المشرف

(5) حديد تسليح BOX				
المحور	العنصر	العدد	تسليح النموذج	الإجمالي (طن)
T05-T08	ديافرام T6,T7	4	21.281	85.124
T05-T08	ديافرام T5,T8	4	9.488	37.951
T05-T08	العرضي للبلاطة السفلية	1	35.048	35.048
T05-T08	الطولي للبلاطة السفلية العلوي	1	9.310	9.310
T05-T08	الطولي للبلاطة السفلية السفلي	1	13.915	13.915
T05-T08	ويب رقم 1	1	156.670	156.670
T05-T08	ويب رقم 2	1	154.671	154.671
T05-T08	ويب رقم 3	1	154.347	154.347
T05-T08	ويب رقم 4	1	153.632	153.632
T05-T08	الحديد العرضي للبلاطة العلوية شامل الكوبستات	1	106.550	106.550
T05-T08	الحديد الطولي للبلاطة العلوية شامل الكوبستات	1	115.876	115.876

26- بالطن توريد وتركيب ورص التسليح (60/ 4) حتى 12 متر لزوم جميع العناصر الإنشائية للكوبرى والسعر يشمل التقطيع طبقا للرسومات وعمل الوصلات التي لم ترد برسومات العطاء السعر يشمل ايضا الاختبارات وكل المعدات اللازمة لنقل الحديد والحديد المشكل داخل الموقع والمعدات اللازمة لتركيب وقطع وتشكيل ورفع الحديد والسعر يشمل كل ما يلزم لنهو العمل نهائياً كاملاً طبقاً لأصول الصناعة والرسومات والمواصفات وتعليمات المهندس المشرف

T1:T5	ديافرام T1	2	5.403	10.806
T1:T5	ديافرام T2,T3,T4	6	6.703	40.218
T1:T5	ديافرام T5	2	7.544	15.087
T1:T5	وبات الباكية	1	307.460	307.460
T1:T5	البلاطة السفلية عرضي	1	23.292	23.292
T1:T5	البلاطة السفلية طولي	1	14.411	14.411
T1:T5	البلاطة العلوية عرضي	1	84.099	84.099
T1:T5	البلاطة العلوية طولي	1	74.251	74.251

26- بالطن توريد وتركيب ورص التسليح (L/ 60) حتى 12 متر لزوم جميع العناصر الإنشائية للكوبرى والسعر يشمل التقطيع طبقا للرسومات وعمل الوصلات التي لم ترد برسومات العطاء السعر يشمل ايضا الاختبارات وكل المعدات اللازمة لنقل الحديد والحديد المشكل داخل الموقع والامدات اللازمة لتركيب وقطع وتشكيل ورفع الحديد والسعر يشمل كل ما يلزم لنهو العمل نهاراً كاملاً طبقاً لأصول الصناعة والرسومات والمواصفات وتعليمات المهندس المشرف

T8:T11	ديافرام T11	2	5.403	10.806
T8:T11	ديافرام T9,T10	4	6.703	26.812
T8:T11	ديافرام T8	2	7.544	15.087
T8:T11	ويب 1	1	58.890	58.890
T8:T11	ويب 2	1	58.614	58.614
T8:T11	ويب 3	1	58.366	58.366
T8:T11	ويب 4	1	58.015	58.015
T8:T11	البلاطة السفلية عرضي	1	20.312	20.312
T8:T11	البلاطة السفلية طولي	1	9.600	9.600
T8:T11	البلاطة العلوية عرضي	1	68.734	68.734
T8:T11	البلاطة العلوية طولي	1	55.697	55.697
	اجمالى حديد تسليح البوكسات			2033.654 طن

26- بالطن توريد وتركيب ورص التسليح (60/ 4) حتى 12 متر لزوم جميع العناصر الإنشائية للكوبري والسعر يشمل التقطيع طبقا للرسومات وعمل الوصلات التي لم ترد برسومات العطاء السعر يشمل ايضا الاختبارات وكل السقالات اللازمة لنقل الحديد والحديد المشكل داخل الموقع والسقالات اللازمة لتركيب وقطع وتشكيل ورفع الحديد والسعر يشمل كل ما يلزم لنهو العمل نهائيا كاملاً طبقاً لأصول الصناعة والرسومات والمواصفات وتعليمات المهندس المشرف

متبقي للمشروع كميات حديد نيوجيرسي وأرصفة الرامبات والبلاطة الانتقالية	
TOTAL OF STEEL BARS (TON)	
TOTAL	ITEM
408.32	PILES
306.65	PILE CAPS
248.75	COLUMNS
90.97	RAFTERS
2033.65	BOX SECTION'S SLAB
3088.34	TOTAL (TON)

مهندس استشاري المالك

التوقيع :

مهندس الشركة

التوقيع :

وزارة النقل
الهيئة العامة للطرق والكباري
المنطقة الثالثة عشر - البحيرة

بيان الاعمال بالمستخلص رقم : (2) جارى — العقد رقم 191 / 2023 / 2024

عملية: إنشاء كوبرى دانبول أعلي مسار الخط الأول للقطار الكهربائي السريع (ال . خنة -القاهرة-الإسكندرية-العامين-مطروح) عند كم (٢٠٨+٥٠٠).

تنفيذ شركة شركة الغرابلي للأعمال الهندسية المتكاملة ش.م.م

رقم البند وبيانه:(39)	بالعدد ازالة اشجار من مسار الطريق لا تقل قطرها عن ٣٠سم

الكمية بالمقايسة	1600	مقدار العمل السابق	768

بيان الأعمال بالمقايسة	وحدة القياس	عدد	الكمية السابقة	الكمية الحالية	الإجمالي
بالعدد ازالة اشجار من مسار الطريق لا تقل قطرها عن ٣٠سم	عدد		768	1231.00	1999.00
الإجمالي					1999.00

اجمالى ما تم تنفيذه حتى تاريخه	1999.00
اجمالى الكمية المدرجة بالمستخلص السابق	765
الكمية المدرجة بالمستخلص خلال مدة	835.00
اجمالى الكمية المدرجة بالمستخلص الحالى	1600.00

عن الشركة
م/ حازم عبد الواحد

عن الاستشارى
م/ احمد ابراهيم

يعتمد عن الهيئة
م/ احمد أبو دقيقه

* تم حصر الكمية ويتم ادراجها بالمستخلص طبقاً للكمية بالمقايسة المعتمدة

39-بالعدد ازالة اشجار من مسار الطريق لا تقل قطرها عن 30سم

رقم ال IR	الاجمالي (عدد)
12	192
14	251
17	325
18	417
16	387
19	427
الإجمالي	1999.00

مهندس الشركة

التوقيع :

إستشاري المالك

التوقيع

ACE CONSULTING ENGINEERS
MOHAMED M. LAKHOUM

وزارة النقل
MINISTRY OF TRANSPORT

الهيئة العامة للطرق والكباري والنقل البري

GIECO
الغرابلي للأعمال الهندسية المتكاملة ش.م.م
Gharably Integrated Engineering Co. S.A.E.

INSPECTION REQUEST

Project Name:- كوبري تقاطع طريق طنبول مع مسار القطار السريع محطة (500+208)

RECEIPT of NOTIFICATION - Minimum Notice Period not less than 24 Hours
The Work described below will be complete and ready for inspection at planned time shown

Contractor Company	Gharably Integrated Engineering Co. S.A.E	Ref.	GIECO-SUR-IR-19	Rev. 0	DATE 09-11-2022

Issued by	Name	Sign	Date	Time
Survey Eng.	محمد البلتاجي		9/11/2022	
Project Manager	محمد منصور		9/11/2022	
Received by CONSULTANT	محمد علي		9/11/2022	

EXPLANATION OF WORK TO BE INSPECTED

Description	Item	AXE	NO.
معاينة استلام اعمال ازالة شجر جزوارين علي حدود مزرعة البلتاجي بطول 342 متر بعدد 427 شجرة باستخدام حفار الشركة	اعمال ازالة اشجار	-	-

INSPECTION DETAILS The Following will be ready at the Planned Inspection Time

Planned Inspection Date	Planned Inspection Time

COMPLIANCE EVIDENCE Must be included as appropriate

Checklist ☐	Test ☐	Calibration ☐	Other ☐
Drawing approved NO.			

Comments by:

INSPECTION RESULT

APPROVE ✓			REVISE AND RESUBMIT	
APPROVED WITH COMMENTS			REJECTED	

Organisation	Name	Sign	Date	Time
CONSULTANT	محمد علي		9/11/2022	

* Designer
** Alignment: Bridges: Culvert Only
File Name : IR

تقاطع طريق طنبول مع مسار القطار السريع عند المحطه ٢٠٨٠٥٠٠

مساحه ارض يتم نزع ملكياتها لتنفيذ الكوبرى و التحويله
منطقه اشجار ام العنب و اشجار العنب
بمساحه ٨٣٣٠ متر مربع
مشاتله بعدد ٤٢٧ شجره بجزوارين بطول ٣٤٢ متر

ACE CONSULTING ENGINEERS
MOHAMMAD M. BAKHOUM

وزارة النقل
MINISTRY OF TRANSPORT

الهيئة العامة للطرق والكباري والنقل البري

GIECO
الغرابلي للأعمال الهندسية المتكاملة ش.م.م.
Gharably Integrated Engineering Co. S.A.E.

INSPECTION REQUEST

Project Name: كوبري تقاطع طريق طنبول مع مسار القطار السريع محطة (500+208)

RECEIPT of NOTIFICATION - Minimum Notice Period not less than 24 Hours
The Work described below will be complete and ready for inspection at planned time shown

Contractor Company	Gharably Integrated Engineering Co. S.A.E	Ref.	GIECO-SUR-IR-16	Rev. 0	DATE 09-11-2022

Issued by	Name	Sign	Date	Time
Survey Eng.	[illegible]	[signature]	9/11/2022	
Project Manager				
Received by CONSULTANT	[illegible]	[signature]	9/11/2022	

EXPLANATION OF WORK TO BE INSPECTED

Description	Item	AXE	NO.
معاينة استلام اعمال ازالة شجر جزوارين علي حدود مزرعة اليوسفي بطول 313 متر بعدد 387 شجرة باستخدام حفار الشرنة	اعمال ازالة اشجار	-	-

INSPECTION DETAILS The Following will be ready at the Planned Inspection Time

Planned Inspection Date	Planned Inspection Time

COMPLIANCE EVIDENCE Must be included as appropriate

Checklist ☐	Test ☐	Calibration ☐	Other ☐
Drawing approved NO.			

Comments by:

INSPECTION RESULT

APPROVE ✓		REVISE AND RESUBMIT	
APPROVED WITH COMMENTS		REJECTED	

Organisation	Name	Sign	Date	Time
CONSULTANT	[illegible]	[signature]	9/11/2022	

* Designer
** Alignment: Bridges: Culvert Only
File Name : IR

تقاطع طريق طنبول مع مسار القطر السريع عند المحطه ٢٠٨٠٥٠٠

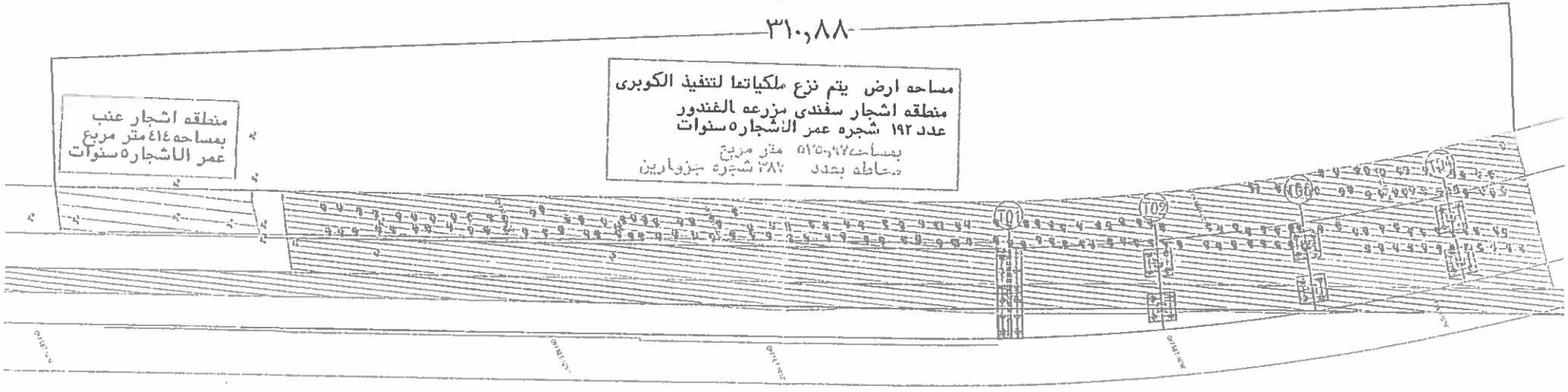

ACE CONSULTING ENGINEERS
MOHAMMAD BAKHOUM

وزارة النقل
MINISTRY OF TRANSPORT

الهيئة العامة
للطرق والجسور والنقل البري

GIECO
الغرابلي للأعمال الهندسية المتكاملة ش.م.م.
Gharably Integrated Engineering Co. S.A.E.

INSPECTION REQUEST

Project Name: كوبري تقاطع طريق طنبول مع مسار القطار السريع محطة (500+208)

RECEIPT of NOTIFICATION - Minimum Notice Period not less than 24 Hours

The Work described below will be complete and ready for inspection at planned time shown

Contractor Company	Gharably Integrated Engineering Co. S.A.E	Ref.	GIECO-SUR-IR-18	Rev. 0	DATE 09-11-2022

Issued by	Name	Sign	Date	Time
Survey Eng.	محمد عبد الحليم		9/11/2022	
Project Manager				
Received by CONSULTANT	محمد	Emad	9/11/2022	

EXPLANATION OF WORK TO BE INSPECTED

Description	Item	AXE	NO.
650 عدد 334 معاينة استلام اعمال ازالة شجر جزوارين علي حدود مزرعة العنب بطول شجرة باستخدام حفار الشركة	اعمال ازالة اشجار	-	-

INSPECTION DETAILS The Following will be ready at the Planned Inspection Time

Planned Inspection Date	Planned Inspection Time

COMPLIANCE EVIDENCE Must be Included as appropriate

Checklist ☐	Test ☐	Calibration ☐	Other ☐
Drawing approved NO.			

Comments by:

* عدد (٤١٧) (أربعمائة وسبعة عشر فقط لا غير) *

INSPECTION RESULT

APPROVE ✓		REVISE AND RESUBMIT	
APPROVED WITH COMMENTS		REJECTED	

Organisation	Name	Sign	Date	Time
CONSULTANT	محمد	Emad	9/11/2022	

* Designer

** Alignment: Bridges: Culvert Only

File Name : IR

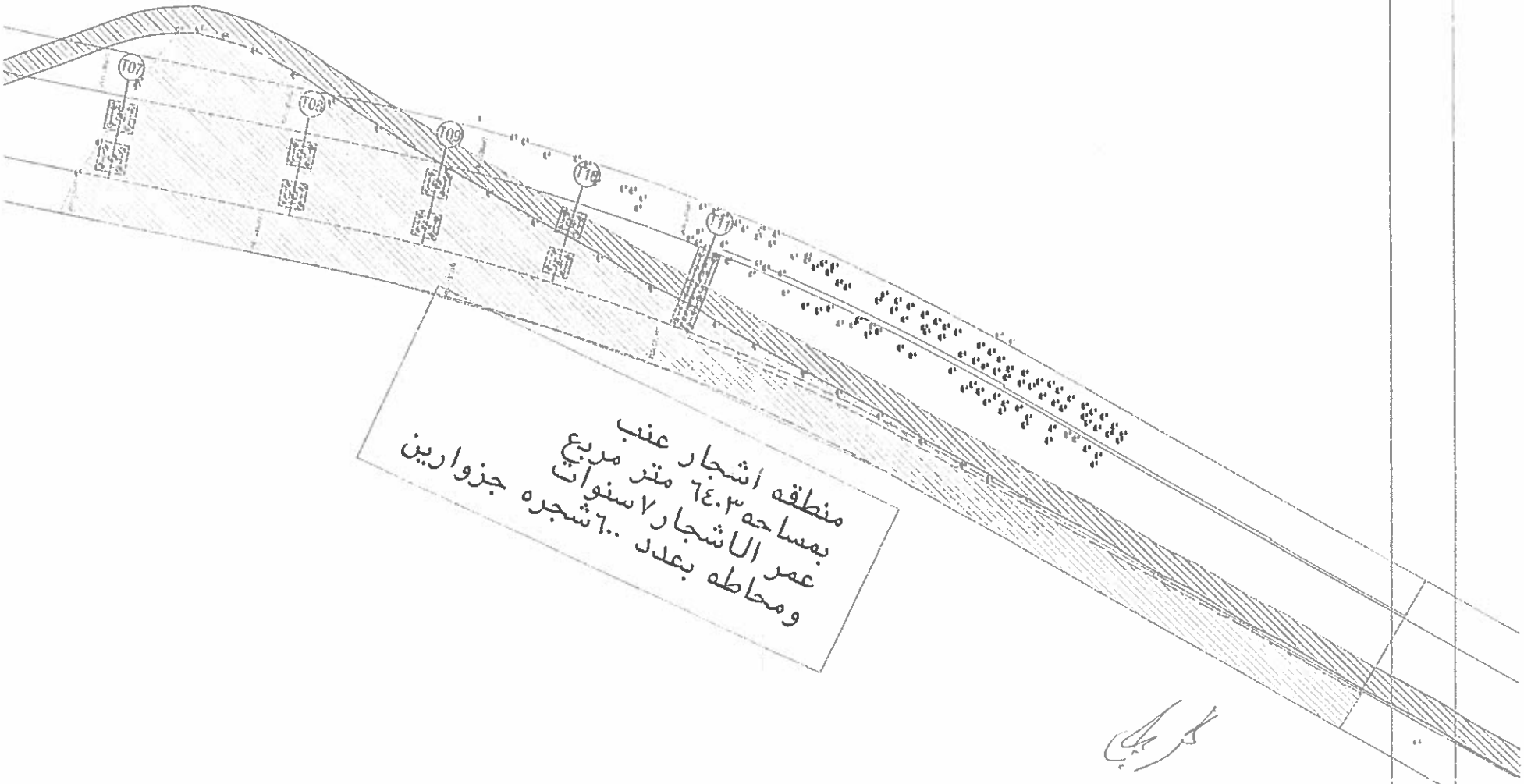
T07
T08
T09
T10
T11
منطقه اشجار عنب
بمساحه ٦٤٠٣ متر مربع
عمر الاشجار ٧ سنوات
ومحاطه بعدد ٦٠٠ شجره جزوارين

تقاطع طريق طنبول مع مسار القطر السريع عند المحطه ٢٠٨+٥٠٠

GIECO

ACE CONSULTING ENGINEERS
MOHAREM BAKHOUM

منطقه اشجار مانجو
بمساحه ٦١٧٥ مترمربع
عمر الاشجار ٧ سنوات بعدد ٢٥١ شجره
محاطه بعدد ٣٢٥ شجره تادونيا

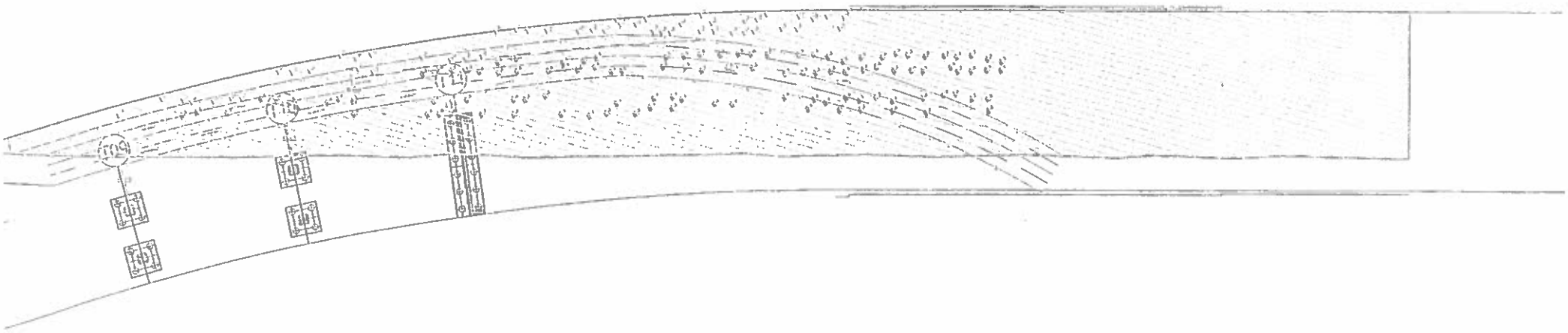

رفعت عبد الله مفوك - نوبي زكي الحو

ACE CONSULTING ENGINEERS
MOHAMEDAM BAKHOUM

وزارة النقل
MINISTRY OF TRANSPORT

الهيئة العامة للطرق والكباري والنقل البري

GIECO
الغرابلي للأعمال الهندسية المتكاملة ش.م.م.
Gharably Integrated Engineering Co. S.A.E.

INSPECTION REQUEST

Project Name: كوبري تقاطع طريق طنبول مع مسار القطار السريع محطة (500+208)

RECEIPT of NOTIFICATION - Minimum Notice Period not less than 24 Hours
The Work described below will be complete and ready for inspection at planned time shown

Contractor Company	Gharably Integrated Engineering Co. S.A.E	Ref.	GIECO-SUR-IR-17	Rev. 0	DATE 09-11-2022

Issued by	Name	Sign	Date	Time
Survey Eng.	[illegible]	[illegible]	9/11/2022	
Project Manager	[illegible]	[illegible]	9/11/22	
Received by CONSULTANT	[illegible]	[illegible]	9/11/2022	

EXPLANATION OF WORK TO BE INSPECTED

Description	Item	AXE	NO.
معاينة استلام اعمال ازالة شجر تادونيا علي حدود مزرعة المانجو بعدد 325 شجرة بطول 342 متر باستخدام حفار الشركة	اعمال ازالة اشجار	-	-

INSPECTION DETAILS The Following will be ready at the Planned Inspection Time

Planned Inspection Date	Planned Inspection Time

COMPLIANCE EVIDENCE Must be included as appropriate

Checklist ☐	Test ☐	Calibration ☐	Other ☐
Drawing approved NO.			

Comments by:

INSPECTION RESULT

APPROVE ✓			REVISE AND RESUBMIT	
APPROVED WITH COMMENTS			REJECTED	
Organisation	Name	Sign	Date	Time
CONSULTANT	[illegible]	[illegible]	9/11/2022	

* Designer
** Alignment: Bridges: Culvert Only
File Name : IR

ACE CONSULTING ENGINEERS
MOHARRAM-BAKHOUM

وزارة النقل
MINISTRY OF TRANSPORT

الهيئة العامة للطرق والكباري والنقل البري

GIECO
الغرابلي للأعمال الهندسية المتكاملة ش.م.م
Gharably Integrated Engineering Co. S.A.E.

INSPECTION REQUEST

Project Name:- كوبري تقاطع طريق طنبول مع مسار القطار السريع محطة (500+208)

RECEIPT of NOTIFICATION - Minimum Notice Period not less than 24 Hours
The Work described below will be complete and ready for inspection at planned time shown

Contractor Company	Gharably Integrated Engineering Co. S.A.E	Ref.	GIECO-SUR-IR-14	Rev. 0	DATE 09-11-2022

Issued by	Name	Sign	Date	Time
Survey Eng.			9/11/2022	
Project Manager			٢٠٢٢/١١/٩	
Received by CONSULTANT		Elmamy	9-11-2022	

EXPLANATION OF WORK TO BE INSPECTED

Description	Item	AXE	NO.
معاينة استلام اعمال نزع ملكية قطعة ارض مزروعة اشجار مانجو تبع مزرعة برغوت عدد 251 شجرة بمساحة 6175 مترمربع و عمر الاشجار 7 سنوات	اعمال ازالة اشجار	-	-

INSPECTION DETAILS The Following will be ready at the Planned Inspection Time

Planned Inspection Date	Planned Inspection Time

COMPLIANCE EVIDENCE Must be included as appropriate

Checklist ☐	Test ☐	Calibration ☐	Other ☐
Drawing approved NO.			

Comments by:

INSPECTION RESULT

APPROVE		REVISE AND RESUBMIT	
APPROVED WITH COMMENTS		REJECTED	

Organisation	Name	Sign	Date	Time
CONSULTANT		Elmamy	9-11-2022	

* Designer
** Alignment: Bridges: Culvert Only
File Name : IR

تقاطع طريق طنبول مع مسار القطر السريع عند المحطه ٢٠٨+٥٠٠

GIECO

ACE CONSULTING ENGINEERS
MOHARRAM BAKHOUM

منطقه اشجار مانجو
بمساحه ٦١٧٥ مترمربع
عمر الاشجار ٧ سنوات بعدد ٢٥١ شجره
محاطه بعدد ٣٢٥ شجره تادونيا

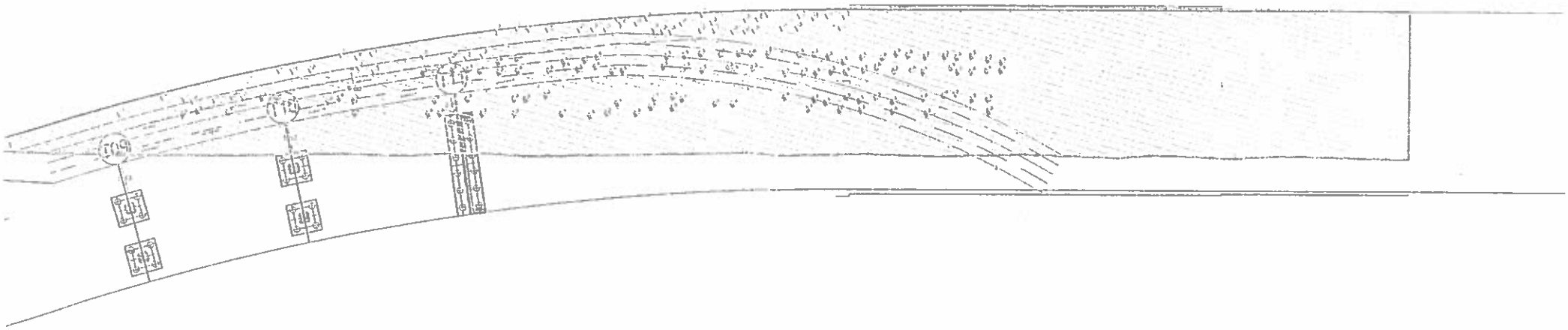

مرفت عبد الله مفوك - نوير زكي الحو

وزارة النقل

GIECO
الغربي للأعمال الهندسية المتكاملة ش.م.م
Gharably Integrated Engineering Co. S.A.E.

INSPECTION REQUEST

Project Name: كوبري تقاطع طريق طنبول مع مسار القطار السريع محطة (500+208)

RECEIPT of NOTIFICATION - Minimum Notice Period not less than 24 Hours

The Work described below will be complete and ready for inspection at planned time shown

Contractor Company	Gharably Integrated Engineering Co. S.A.E	Ref.	GIECO-SUR-IR-12	Rev. 0	DATE 09-11-2022

Issued by	Name	Sign	Date	Time
Survey Eng.	محمد عبد		9/11/2022	
Project Manager	عبد الرحمن منصور		9/11/22	
Received by CONSULTANT	محمد سلامة		9/11/2022	

EXPLANATION OF WORK TO BE INSPECTED

Description	Item	AXE	NO.
معاينة استلام اعمال نزع ملكية قطعة ارض مزروعة اشجار يوسفي بعمر 5 سنوات كما بالمرفقات و اشجار العنب بعمر 7 سنوات كما بالمرفقات عدد ١٩٢	اعمال ازالة اشجار	-	-

INSPECTION DETAILS The Following will be ready at the Planned Inspection Time

Planned Inspection Date	Planned Inspection Time

COMPLIANCE EVIDENCE Must be Included as appropriate

Checklist ☐	Test ☐	Calibration ☐	Other ☐
Drawing approved NO.			

Comments by:

عدد ١٩٢ (مائة واثنان وتسعون) شجرة فقط لا غير

INSPECTION RESULT

APPROVE ✓			REVISE AND RESUBMIT
APPROVED WITH COMMENTS			REJECTED

Organisation	Name	Sign	Date	Time
CONSULTANT	محمد سلامة		9/11/2022	

* Designer

** Alignment: Bridges: Culvert Only

File Name IR

N	X	Y	Z
1	570721.559	842395.313	59.985
2	570719.602	842393.245	60.145
3	570716.489	842394.629	60.122
4	570714.996	842393.458	60.076
5	570717.451	842390.744	60.302
6	570715.704	842388.454	60.353
7	570712.473	842390.161	60.240
8	570710.964	842388.395	60.311
9	570713.886	842386.273	60.472
10	570712.195	842383.761	60.393
11	570709.457	842385.931	60.367
12	570707.268	842383.733	60.417
13	570710.440	842381.613	60.500
14	570708.215	842379.349	60.534
15	570705.507	842381.174	60.456
16	570703.829	842379.095	60.517
17	570706.437	842377.005	60.541
18	570704.407	842374.533	60.544
19	570700.961	842377.357	60.375
20	570699.287	842374.862	60.406
21	570702.557	842372.065	60.589
22	570700.778	842369.709	60.573
23	570697.701	842371.415	60.523
24	570696.229	842369.781	60.636
25	570692.772	842367.608	60.505

26	570691.195	842364.303	60.620
27	570688.372	842361.165	60.555
28	570692.035	842359.209	60.609
29	570689.630	842357.098	60.732
30	570687.342	842359.659	60.666
31	570685.601	842357.118	60.704
32	570687.973	842355.309	60.759
33	570685.904	842353.151	60.860
34	570683.786	842354.638	60.714
35	570682.147	842352.111	60.794
36	570684.039	842350.731	60.948
37	570682.204	842347.973	60.958
38	570679.749	842350.326	60.820
39	570677.855	842347.591	60.872
40	570680.198	842345.540	60.843
41	570678.760	842343.577	60.792
42	570675.873	842346.357	60.846
43	570674.835	842339.131	60.868
44	570672.808	842336.674	60.844
45	570669.661	842338.123	60.636
46	570667.453	842336.865	60.570
47	570670.562	842334.363	60.864
48	570668.563	842331.880	60.813
49	570665.984	842335.066	60.491
50	570663.493	842332.271	60.539
51	570666.895	842329.942	60.832

52	570665.411	842327.824	60.833
53	570662.309	842329.564	60.750
54	570660.777	842327.687	60.775
55	570663.002	842324.289	60.646
56	570662.010	842323.024	60.514
57	570658.404	842324.721	60.674
58	570656.775	842322.031	60.714
59	570659.391	842319.894	60.567
60	570657.104	842317.763	60.588
61	570654.424	842320.285	60.617
62	570652.524	842317.992	60.494
63	570655.070	842316.057	60.612
64	570654.283	842313.102	60.455
65	570651.059	842316.098	60.453
66	570648.782	842313.281	60.419
67	570651.638	842311.146	60.507
68	570649.778	842308.981	60.453
69	570646.663	842311.063	60.332
70	570643.046	842306.174	60.056
71	570645.933	842303.988	60.070
72	570644.642	842301.937	59.948
73	570644.350	842301.387	59.873
74	570642.116	842304.359	59.938
75	570639.761	842301.608	59.900
76	570639.201	842301.137	59.849
77	570642.439	842299.014	59.707

78	570639.122	842295.958	59.750
79	570638.939	842296.141	59.750
80	570636.838	842298.685	59.728
81	570634.458	842295.243	59.736
82	570637.345	842293.663	59.700
83	570634.267	842289.966	59.619
84	570632.082	842292.772	59.662
85	570632.271	842287.705	59.540
86	570629.177	842288.599	59.466
87	570626.951	842286.387	59.384
88	570628.418	842284.109	59.401
89	570626.784	842281.162	59.396
90	570624.324	842282.641	59.319
91	570622.073	842280.302	59.291
92	570624.075	842277.688	59.304
93	570621.538	842274.846	59.202
94	570619.604	842276.022	59.193
95	570616.917	842273.711	59.044
96	570618.203	842271.827	58.991
97	570616.258	842268.868	58.996
98	570614.966	842269.393	59.024
99	570610.027	842269.142	58.935
100	570613.743	842265.535	58.902
101	570609.920	842264.883	58.888
102	570611.488	842262.221	58.757
103	570608.520	842259.453	58.717

104	570606.072	842260.503	58.683
105	570604.439	842258.752	58.656
106	570605.749	842256.301	58.689
107	570603.836	842253.359	58.685
108	570601.325	842254.561	58.635
109	570599.659	842253.152	58.669
110	570601.619	842250.567	58.737
111	570600.577	842248.568	58.697
112	570597.795	842251.331	58.588
113	570596.780	842249.744	58.492
114	570598.396	842246.929	58.458
115	570594.007	842245.843	58.327
116	570595.446	842243.338	58.360
117	570594.202	842241.694	58.310
118	570590.955	842242.419	58.285
119	570588.918	842240.431	58.293
120	570589.777	842238.196	58.215
121	570588.619	842235.051	58.155
122	570584.194	842237.493	58.254
123	570583.490	842235.520	58.201
124	570585.434	842232.042	58.165
125	570582.529	842228.620	58.131
126	570580.766	842229.956	58.125
127	570578.861	842227.656	58.209
128	570580.232	842225.874	57.956
129	570577.891	842222.917	58.013

130	570575.944	842224.572	58.141
131	570573.599	842222.016	58.003
132	570574.792	842219.694	57.964
133	570571.935	842216.074	57.932
134	570571.155	842217.895	58.016
135	570568.595	842215.461	57.982
136	570570.511	842214.069	58.007
137	570567.744	842209.859	57.939
138	570566.137	842212.716	58.029
139	570562.672	842209.036	57.944
140	570565.667	842207.494	57.900
141	570563.178	842203.325	57.721
142	570560.132	842206.653	57.832
143	570560.972	842201.244	57.614
144	570557.021	842204.042	57.667
145	570554.848	842201.135	57.680
146	570559.638	842199.253	57.624
147	570550.232	842192.350	57.417
148	570662.210	842341.443	60.646
149	570662.796	842342.693	60.672
150	570665.472	842346.068	60.717
151	570666.199	842348.764	60.420
152	570669.046	842350.910	60.778
153	570670.608	842353.083	60.756
154	570672.458	842355.361	60.807
155	570674.941	842358.299	60.694

156	570675.761	842359.023	60.916
157	570678.472	842362.665	60.993
158	570680.027	842364.230	60.879
159	570681.384	842366.109	60.761
160	570682.323	842367.249	60.811
161	570683.905	842368.543	60.782
162	570681.947	842371.762	60.868
163	570683.521	842374.276	60.786
164	570687.524	842372.584	60.929
165	570688.204	842374.331	60.998
166	570686.182	842377.893	60.853
167	570687.615	842379.716	60.850
168	570691.793	842376.590	61.058
169	570693.282	842379.084	60.871
170	570690.103	842381.992	60.781
171	570694.904	842381.643	60.809
172	570692.134	842385.036	60.842
173	570692.902	842386.112	60.825
174	570696.093	842383.074	60.801
175	570696.852	842384.529	60.819
176	570698.638	842386.482	60.648
177	570695.575	842389.783	60.758
178	570700.791	842389.040	60.301
179	570700.974	842389.233	60.301
180	570696.876	842391.902	60.631
181	570699.720	842393.571	60.522

182	570701.715	842390.640	60.536
183	570702.671	842392.107	60.442
184	570704.741	842393.312	60.372
185	570701.242	842395.244	60.484
186	570702.992	842397.790	60.317
187	570706.406	842395.978	60.363
188	570707.917	842397.482	60.191
189	570704.704	842399.784	60.358
190	570709.250	842399.601	60.258
191	570701.687	842405.691	60.076
192	570698.933	842406.404	60.269
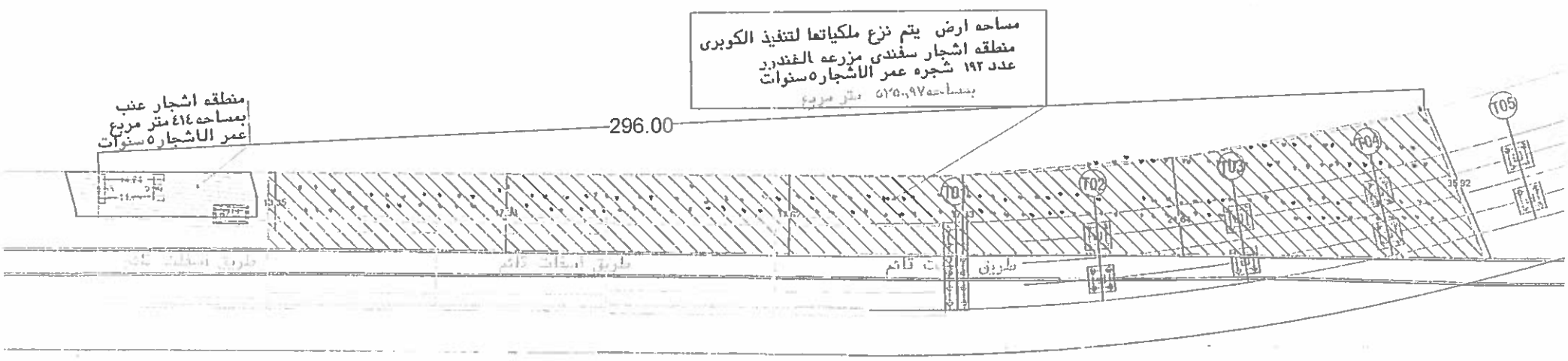
تقاطع طريق طنبول مع مسار القطر السريع عند المحطه ٢٠٨+٥٠٠