وزارة النقل

الهيئة العامة للطرق والكبارى

المنطقة الثالثة عشر – البحيرة وكفر الشيخ

الهيئة العامة للطرق والكبارى والنقل البرى
(منطقة البحيرة)
(قسم المتابعات)
رقم الصادر: ٢٧٤
التاريخ: ٢٠٢٤/١/٢١

السيد المهندس / رئيس قطاع التنفيذ والمناطق

تحية طيبة وبعد

الموضوع بخصوص: تنفيذ اعمال انشاء عدد ١ بربخ خرسانى اسفل مسار القطار الكهربائى السريع (العين السخنة – العاصمة الادارية – العلمين – مطروح) عند محطة (٢٥٩,٨٨٦)

عقد رقم (٧٧٥ / ٢٠٢٣ / ٢٠٢٤)

الشركة المنفذة: الجمعية التعاونية الانتاجية للمقاولات العامة وتطوير المباني

نتشرف بأن ترفق لسيادتكم طيه مستخلص رقم (١) جارى.

برجاء التكرم بالاحاطه والتنبيه باللازم.

مرفقات: عدد( )

وتفضلو بقبول فائق الاحترام.

مدير المشروع

مهندس /

رئيس الادارة المركزية للمنطقة

الثالثة عشر بالبحيرة وكفر الشيخ

مهندس / مجدي عبد السلام عامر

الهيئة العامة للطرق والكباري
المنطقة الثالثة عشر – البحيرة وكفر الشيخ

السيد المهندس / رئيس قطاع التنفيذ والمناطق

تحيه طيبه وبعد،،،،

الموضوع: - : تنفيذ اعمال انشاء عدد ١ بربخ خرسانى اسفل مسار القطار الكهربائى السريع (العين السخنة – العاصمة الادارية – العلمين – مطروح) عند محطة (٢٥٩,٨٨٦)

- عقد رقم (٧٧٥ / ٢٠٢٣ / ٢٠٢٤)
- تنفيذ شركة / الجمعية التعاونية الانتاجية للمقاولات العامة وتطوير المباني

بخصوص مستخلص جاري ١ : -

نتشرف بالإحاطة بوجود الاتى:

١- تجهيزات المقاول الموقعية .
٢- الأجهزة المساحية .
٣- العلامات الارشادية .
٤- السجلات
٥- توثيق الموقع
٦- التقارير الشهرية والاسبوعية
٧- صور فوتوغرافية + فيديوهات
٨- معدات ومهندسين المشروع
٩- البرنامج الزمنى

وتفضلوا بقبول فائق الاحترام،،،،

عن الهيئة

مهندس التنفيذ	مدير المشروع
م / احمد الشاعر	م / احمد أبو دقيقة

رئيس الاداره المركزيه للمنطقه
الثالثة عشر بالبحيرة وكفر الشيخ
مهندس / مجدي عبد السلام عامر

وزارة النقل
الهيئة العامة للطرق والكبارى

محضر استلام موقع

الموضوع بخصوص: تنفيذ أعمال انشاء عدد ١ بربخ خرسانى اسفل مسار القطار الكهربائى السريع (العين السخنة – العاصمة الادارية – العلمين – مطروح) عند محطة (٢٥٩,٨٨٦)

عقد رقم (٧٧٥ - ٢٠٢٣ - ٢٠٢٤)

تنفيذ شركة : الجمعية التعاونية الانتاجية للمقاولات العامة وتطوير المباني

انه في يوم الثلاثاء الموافق ٢ / ١ /٢٠٢٤ اجتمع كلا من :-

١- السيد المهندس / احمد ابودقيقه — مدير مشروع العملية بالمنطقة الثالثة عشر

٢-السيد المهندس / احمد الشاعر — مهندس تنفيذ العملية بالمنطقة الثالثة عش

٣-السيد المهندس / عيسوي السيد العيسوى — مدير مشروع – شركة الجمعية التعاونية الانتاجية للمقاولات العامة وتطوير المباني

- وذلك للمرور علي موقع العملية المزكورة عاليه لاستلام الموقع :-

وقد تبين ان الموقع خاليا من العوائق الظاهرية ويسمح بالبدء في التنفيذ وبناء عليه يعتبر تاريخ ٢ / ١ / ٢٠٢٤ هو تاريخ استلام الموقع وبدء الاعمال بالعملية.

واقفل المحضر علي ذلك ووقع الحضور

التوقيعات :-

٣- عيسوى السيد

٢-

١-

رئيس الادارة المركزية للمنطقة
الثالثة عشر بالبحيرة وكفر الشيخ
مهندس/ مجدى عبد السلام عامر

(استمارة رقم ٥٥ ع ح ٥)

جمهورية مصر العربية

(١)

استمارة لاعتماد الصرف

مصلحة : الهيئة العامة للمرور الكبارى

قسم : العقود والمشتريات

المبلغ المستحق إلى : الهيئة التعاونية للإنشاء والمقاولات العامة وتعاونيا عبانى

بموجب { الطلبات طبه . أو : مستخلص رقم ١ جارى

صار مراجعته ووجد على صحة ومقدم لاعتماده إداريا وصرف القيمة بواسطة

إذن صرف على :

{ شيك على البنك المركزي فى : أمر دفع الكنوى

شيك على الخارج { صاحب الحق أو بسحب باسم : الهيئة التعاونية الإنشائية

ويرسل إليه بالعنوان الآتى : المقاولات العامة وتعاونيا عبانى

بيانات الفواتير			
قرش	جنيه	التاريخ	رقم
		٢٢/٩/٨٤	
		٢٢/٩/٨٤	
		الجملة	

رقم : ———

الختم ذو التاريخ

كتب المراجعة

رئيس القسم

٢٠١ ———

(ب) الكاتب المنوط ——— تقيد فى السجل برقم ———

الختم ذو التاريخ

الاعتماد الإدارى ونوع الخصم								عدد المرفقات
بيانات			نوع الخصم					
			قرش	جنيه	قسم	فرع	فصل	بند
مستخلص رقم ١ جارى عن مشروع الإنشاء عدد (٢) برج فرعى أسفل مسار القطار الكهربائى الغربى			٢٢/٩/٨٤					
			إجمالى الأصل					
بيانات الاستقطاعات			قرش	جنيه				
رسم الدمغة	عادى قرش جنيه	إضافى قرش جنيه	دمغة توقيع قرش					
صافى القيمة المطلوب صرفها	[redacted]							

الختم ذو التاريخ

روجع

رئيس المصلحة

علامة

فى ——— سنة ٢٠١

(١) إقرار كاتب سجل المحجوزات والتنازلات : ——— الإمضاء ———

(٢) إقرار بأن القيمة مرتبط بها على الاعتماد المخصص وأن البند المختص يسمح ولم يسبق الصرف : ——— الإمضاء ———

(أو) بأن المبلغ مضاف بحساب : جارى / الإيرادات ——— بتاريخ ——— الإمضاء ———

الختم ذو التاريخ

(جـ) قيد فى سجل رقم ٥٥ « ع ح » برقم ——— توقيع الكاتب المنوط بالسجل ———

روجع فى ——— سنة ٢٠ (علامات المراجع ورئيس المصلحة)

يعتمد سحب شيك / إذن صرف

وكيل الحسابات — مدير أو رئيس الحسابات

فى ——— سنة ٢٠١ بمبلغ [redacted]

(د)

(١) رقم المستند (وهو رقم القيد فى الدفتر رقم ٢٢٤ « ع . ح ») ——— إمضاء الكاتب المنوط ———

(٢) قيد فى دفاتر الحسابات المختصة ———

إمضاءات موظفى الشطب

الختم ذو التاريخ

(٣) سحب شيك / إذن صرف رقم ——— إمضاء الكاتب المنوط : ———

(٤) قيد فى سجل الشيكات / الحوالات تحت رقم ——— إمضاء الكاتب المنوط : ———

(٥) أدرج فى كشف الشيكات / الحوالات رقم ——— إمضاء الكاتب المنوط : ———

الجمعية التعاونية الانتاجية للمقاولات العامة و تطوير المباني

SYSTRA SHAKER

الهيئة العامة للطرق و الكباري و النقل البري (GARBLT)

Project	Electrical Express Train (High Speed-Rail) Project	Culvert..... STA (259+886)

رقم البند (٣)

البند	بالمتر المكعب أعمال الحفر فى جميع أنواع التربة ماعدا (المتماسكه وشديدة التماسك و الصخرية) بالعمق المطلوب لزوم الاساسات باجهاد حتي ١٥٠ كجم/سم٢ بحيث يصل عمق الحفر الي المنسوب الصالح للتاسيس حسب الابعاد والمقاسات الموضحه بالرسومات التنفيذيه والسعر يشمل سند جوانب الحفر وازالة اي عوائق تعترضه ونزح مياه الرشح اذا لزم الامرونقل نواتج الحفر الزائده الي المقالب العمومية والبند شامل مما جميعه طبقا لاصول الصناعه والرسومات والمواصفات وتعليمات المهندس المشرف.

الوحدة	م٣		رقم اللوحة			
م	التوصيف		الوحدة	العدد	ابعاد (مقاسات)				ملاحظات
					طول	عرض	إرتفاع	إجمالي	
١	بربخ st ٢٥٩+٨٨٦	جسم البربخ	م٣	1	٣٩.٧٢	٧.٢٥	١.٥٦	٤٤٩.٢٣٣	
		المدخل	م٣	1	١٠.٤٠	٢١.٥٣	١.٥٦	٣٤٩.٣٠٣	
		الغرفة	م٣	1	٥.٣٠	٩.٢٥	١.٥٦	٧٦.٤٧٩	
	الاجمالي							٨٧٥.٠١٥	

شركة الجمعية التعاونية الانتاجية للمقاولات العامة وتطوير المباني

أستشاري العام سيسترا

الهيئة العامة للطرق والكباري

م / أحمد الكاشف

م/ احمد الشاعر

م / أحمد أبو دقيقة

الجمعية التعاونية الانتاجية للمقاولات العامة و تطوير المباني

الهيئة العامة للطرق و الكباري و النقل البري (GARBLT)

Project	Electrical Express Train (High Speed-Rail) Project Culvert..... STA (259+886)

بيان اجماليات للبند رقم (٣)

رقم البند فى العقد	البند	الوحدة	كمية العقد	الكمية السابقة	الكمية الحالية	الاجمالى	الملاحظات
Items No: 3	بالمتر المكعب أعمال الحفر فى جميع أنواع التربة ماعدا (المتماسكه وشديدة التماسك و الصخرية) بالعمق المطلوب لزوم الاساسات باجهاد حتي ١٥٠ كجم/سم٢ بحيث يصل عمق الحفر الي المنسوب الصالح للتاسيس حسب الابعاد والمقاسات الموضحه بالرسومات التنفيذيه والسعر يشمل سند جوانب الحفر وازالة اي عوائق تعترضه ونزح مياه الرشح اذا لزم الامرونقل نواتج الحفر الزائده الي المقالب العمومية والبند شامل مما جميعه طبقا لاصول الصناعه والرسومات والمواصفات وتعليمات المهندس المشرف.	م٣	١٥٠٠	٠	٨٧٥.٠١٥	٨٧٥.٠١٥	
	اجمالى ما تم تنفيذه					٨٧٥.٠١٥	
	اجمالى الكمية المدرجة بالمستخلص السابق					٠	
	الكمية المدرجة بالمستخلص خلال المدة					٨٧٥	
	اجمالى الكمية المدرجة بالمستخلص الحالى					٨٧٥	

شركة الجمعية التعاونية الانتاجية للمقاولات العامة وتطوير المباني

أستشاري العام سيسترا

الهيئة العامة للطرق والكباري

م / أحمد أبو دقيقة

م/ احمد الشاعر

م / أحمد الكاشف

م /

الجمعية التعاونية الانتاجية للمقاولات العامة وتطوير المباني

الهيئة العامة للطرق و الكباري و النقل البري (GARBLT)

Project	Electrical Express Train (High Speed-Rail) Project Culvert..... STA (259+886))

بيان اجماليات للبند رقم (٤)

رقم البند فى العقد	البند	الوحدة	كمية العقد	الكمية السابقة	الكمية الحالية	الاجمالى	الملاحظات
Items No: 4	بالمتر المكعب تكسير خرسانة مسلحة والسعر يشمل كل ما يلزم لنهو العمل كاملا بامان ونقل المخلفات الي المقالب العمومية ونهو العمل والبند شاملا مما جميعة طبقا لاصول الصناعة والرسومات والمواصفات وتعليمات المهندس المشرف	م٣	١٥٠	٠	٥١.١١٥	٥١.١١٥	
اجمالى ما تم تنفيذه						٥١.١١٥	
اجمالى الكمية المدرجة بالمستخلص السابق						٠	
الكمية المدرجة بالمستخلص خلال المدة						٥١	
اجمالى الكمية المدرجة بالمستخلص الحالى						٥١	

شركة الجمعية التعاونية الانتاجية للمقاولات العامة وتطوير المباني

أستشاري العام سيسترا

الهيئة العامة للطرق والكباري

م /

م / أحمد الكاشف

م/ احمد الشاعر

م / أحمد أبو دقيقة

الجمعية التعاونية الأنتاجية للمقاولات العامة و تطوير المباني

ENGINEERING CONSULTING OFFICE
المكتب الاستشاري الهندسي
أ.د. خالد قنديل

الهيئة القومية للأنفاق
وزارة النقل

الهيئة العامة للطرق و الكباري و النقل البري
(GARBLT)
وزارة النقل

القطار الكهربائي السريع
Electric Express Train
SYSTRA SHAKER

Project	Electrical Express Train (High Speed-Rail) Project	Culvert..... STA (259+886)

رقم البند (٤)

البند	بالمتر المكعب تكسير خرسانة مسلحة والسعر يشمل كل ما يلزم لنهو العمل كاملا بامان ونقل المخلفات الي المقالب العمومية ونهو العمل والبند شاملا مما جميعة طبقا لاصول الصناعة والرسومات والمواصفات وتعليمات المهندس المشرف

الوحدة	م.ط	رقم اللوحة							
م	التوصيف	الوحدة	العدد	ابعاد (مقاسات)					ملاحظات
				الطول	العرض	الارتفاع	إجمالي		
١	بربخ st 259+886	م	١	٧	٧,٢٩	٠,٥	٢٥,٥		
			١	٥,٥	٥,٥	٠,٥	١٥,١٢٥		
			١	٢	٠,٣	٠,٤	٠,٢٤٠		
			١	١,٧	٣	٠,٥	٢,٥٥٠		
			١	٣	٣	٠,٤	٣,٦٠٠		
			١	٣	٣	٠,٤	٣,٦٠٠		
			١	٠,٥	٠,٥	٢	٠,٥٠٠		
				الاجمالي			٥١.١١٥		

شركة الجمعية التعاونية الانتاجية
للمقاولات العامة وتطوير المباني

أستشاري العام سيسترا

الهيئة العامة للطرق والكباري

م /

م / احمد الكاشف

م/ احمد الشاعر

م / أحمد أبو دقيقة

UNIVERSAL INSPECTION REQUEST

KK

SYSTRA SHAKER

RECEIPT of NOTIFICATION - Minimum Notice Period not less than 24 Hours

The Work described below will be complete and ready for inspection at planned time shown

Location Name	Contractor Company	Designer Company
Culvert at. St., 259+886	Producing cooperating company for general contracting &constructions development	Arab House of Engineering

	Name	Sign	Date	Time
Issued by Contractor	Eng.MOHAMED ADEL		31/5/2023	10 :00 AM
Contractor UIR Reference	EET-SYS-KK-UIR-PCC			Revision 0
Received by ER				

UIR	C1	C2	C3	DD	MM	YY	HH	MM
	KP	CU	OT	31	05	23	10	00

CODE 1 S1 to S21 Station Reference	CODE 1 D1 to S3 Depot Reference	CODE 1 Kp XXX For Kilometer point only	CODE-2 Work Activity	CODE-3 Sub Element of Activity

EXPLANATION OF WORK TO BE INSPECTED

Area	Element	Item
Culvert at St., 259+886	Breaking the concrete gate	

Inspection Description :

Breaking the concrete gate for culvert 259+886

Quantity of Breaking concrete = 25.5+15.125+0.24+2.55+3.6+3.6+0.5 = 51.115 m^3

INSPECTION DETAILS The Following will be ready at the Planned Inspection Time

Planned Inspection Date	Planned Inspection Time

COMPLIANCE EVIDENCE Must be Included as appropriate

Checklist Attached ☐	Test Results Attached☐	Calibration Attached☐	Other as indicated☐
Drawing Reference	ITP Reference	MS Reference	

Comments by KK CIVIL:	Comments by XYZ :	Comments by QC :
تم الفحص بمعرفة المهندس المسئول 31/5 2023	Approved	تم المراجعة من قبل الاستشاري وإزالة الغرفة

INSPECTION RESULT

Organisation	Name	Sign	Designation	Date	Time	Approval Status A-AWC-R	Please Tick if Not Attend
(X.Y.Z)	ايمان عاطف		—	30/5	—	A	—
(K..K)							
GARB*							
Employers Representative						—	

* Alignment: Bridges: Culvert Only

A= Approved; AWC= Approved with comments; R= Rejected

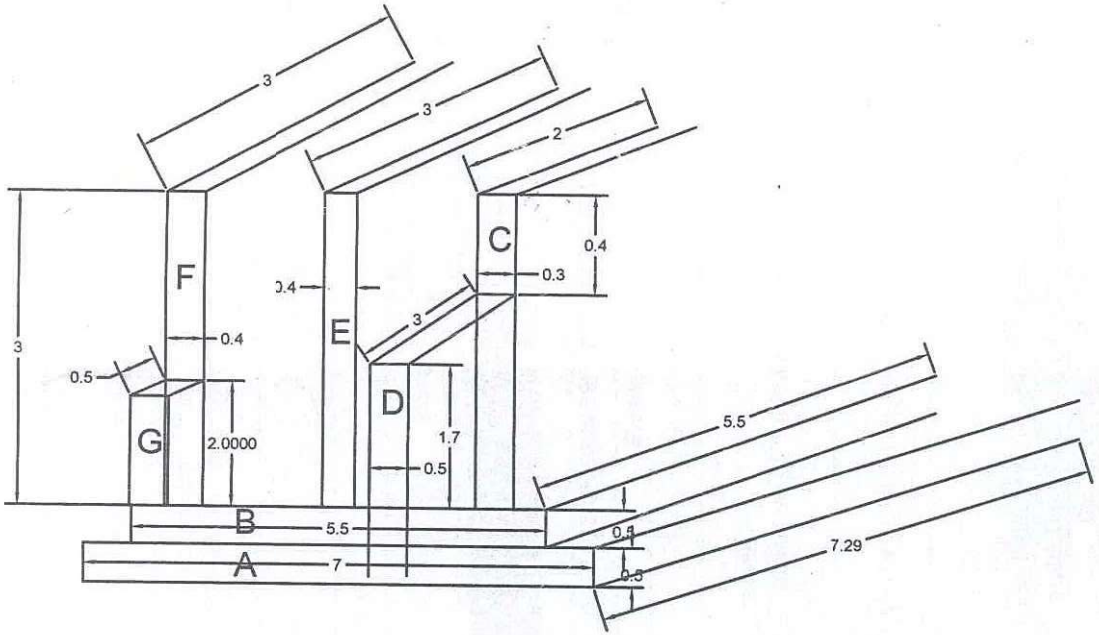

A= 7*0.5*7.29=25.5 m3

B= 5.5*0.5*5.5=15.125 m3

C= 0.3*0.4*2=0.24 m3

D= 0.5*3*1.7=2.55 m3

E= 3*0.4*3=3.6 m3

F= 3*0.4*3=3.6 m3

G= 0.5*0.5*2=0.5 m3

اجمالى مكعب تكسير خرسانه مسلحة= 51.115 م3

تم المراجعه من قبل استشارى سيستا

الجمعية التعاونية الانتاجية للمقاولات العامة و تطوير المباني

SYSTRA SHAKER

الهيئة العامة للطرق و الكباري و النقل البري (GARBLT)

Project	Electrical Express Train (High Speed-Rail) Project Culvert..... STA (259+886)

بيان اجماليات للبند رقم (٥)

رقم البند فى العقد	البند	الوحدة	كمية العقد	الكمية السابقة	الكمية الحالية	الاجمالى	الملاحظات
Items No: 5	باليوم أعمال النزح السطحى للمياه بإستخدام مجموعة مكونة من عدد ٢ طلمبة سحب المياه (كابوتة) والبند يشمل التجفيف طوال فترة التنفيذ	اليوم	٦٦	٠	٥٧,٠٠٠	٥٧,٠٠٠	١٩٣_يوم + ٤٩_يوم ٢٤٢_يوم ٣ ← ٨ ساعات فقط = ٥٧,٣٠٠_يوم
اجمالى ما تم تنفيذه						٥٧,٠٠٠	
اجمالى الكمية المدرجة بالمستخلص السابق						٠	
الكمية المدرجة بالمستخلص خلال المدة						٥٧,٠٠٠	
اجمالى الكمية المدرجة بالمستخلص الحالى						٥٧,٠٠٠	

شركة الجمعية التعاونية الانتاجية للمقاولات العامة وتطوير المباني

م /

أستشاري العام سيسترا

م / أحمد الكاشف

الهيئة العامة للطرق والكباري

م/ احمد الشاعر

م / أحمد أبو دقيقة

مسلسل	اليوم	التاريخ	رقم التوريد	عدد المطعمات	عدد المحلات	مهندس الشركة	مهندس الاستشاري
1	الخميس	July 20, 2023	259+886	1	8		
2	الجمعة	July 21, 2023	259+886	1	8		
3	السبت	July 22, 2023	259+886	1	8		
4	الأحد	July 23, 2023	259+886	1	8		
5	الاثنين	July 24, 2023	259+886	1	8		
6	الثلاثاء	July 25, 2023	259+886	1	8		
7	الأربعاء	July 26, 2023	259+886	1	8		
8	الخميس	July 27, 2023	259+886	1	8		
9	الجمعة	July 28, 2023	259+886	1	8		
10	السبت	July 29, 2023	259+886	1	8		
11	الأحد	July 30, 2023	259+886	1	8		
12	الاثنين	July 31, 2023	259+886	1	8		
13	الثلاثاء	August 1, 2023	259+886	1	8		
14	الأربعاء	August 2, 2023	259+886	1	8		
15	الخميس	August 3, 2023	259+886	1	8		
16	الجمعة	August 4, 2023	259+886	1	8		
17	السبت	August 5, 2023	259+886	1	8		
18	الأحد	August 6, 2023	259+886	1	8		
19	الاثنين	August 7, 2023	259+886	1	8		
20	الثلاثاء	August 8, 2023	259+886	1	8		
21	الأربعاء	August 9, 2023	259+886	1	8		
22	الخميس	August 10, 2023	259+886	1	8		
23	الجمعة	August 11, 2023	259+886	1	8		
24	السبت	August 12, 2023	259+886	1	8		
25	الأحد	August 13, 2023	259+886	1	8		
26	الاثنين	August 14, 2023	259+886	1	8		
27	الثلاثاء	August 15, 2023	259+886	1	8		

		8	1	2594886	August 16, 2023	الأربعاء	38
		8	1	2594886	August 17, 2023	الخميس	39
		8	1	2594886	August 18, 2023	الجمعة	40
		8	1	2594886	August 19, 2023	السبت	41
		8	1	2594886	August 20, 2023	الأحد	42
		8	1	2594886	August 21, 2023	الاثنين	43
		8	1	2594886	August 22, 2023	الثلاثاء	44
		8	1	2594886	August 23, 2023	الأربعاء	45
		8	1	2594886	August 24, 2023	الخميس	46
		8	1	2594886	August 25, 2023	الجمعة	47
		8	1	2594886	August 26, 2023	السبت	48
		8	1	2594886	August 27, 2023	الأحد	49
		8	1	2594886	August 28, 2023	الاثنين	50
		8	1	2594886	August 29, 2023	الثلاثاء	51
		8	1	2594886	August 30, 2023	الأربعاء	52
		8	1	2594886	August 31, 2023	الخميس	53
		8	1	2594886	September 1, 2023	الجمعة	54
		8	1	2594886	September 2, 2023	السبت	55
		8	1	2594886	September 3, 2023	الأحد	56
		8	1	2594886	September 4, 2023	الاثنين	57
		8	1	2594886	September 5, 2023	الثلاثاء	58
		8	1	2594886	September 6, 2023	الأربعاء	59
		8	1	2594886	September 7, 2023	الخميس	60
		8	1	2594886	September 8, 2023	الجمعة	61
		8	1	2594886	September 9, 2023	السبت	62
		8	1	2594886	September 10, 2023	الأحد	63
		8	1	2594886	September 11, 2023	الاثنين	64
		8	1	2594886	September 12, 2023	الثلاثاء	65

		8	1	250+886	September 14, 2024	الأربعاء	56
		8	1	250+886	September 15, 2024	الخميس	57
		8	1	250+886	September 16, 2024	الجمعة	58
		8	1	250+886	September 17, 2024	السبت	59
		8	1	250+886	September 18, 2024	الأحد	60
		8	1	250+886	September 19, 2024	الاثنين	61
		8	1	250+886	September 20, 2024	الثلاثاء	62
		8	1	250+886	September 21, 2024	الأربعاء	63
		8	1	250+886	September 22, 2024	الخميس	64
		8	1	250+886	September 23, 2024	الجمعة	65
		8	1	250+886	September 24, 2024	السبت	66
		8	1	250+886	September 25, 2024	الأحد	67
		8	1	250+886	September 26, 2024	الاثنين	68
		8	1	250+886	September 27, 2024	الثلاثاء	69
		8	1	250+886	September 28, 2024	الأربعاء	70
		8	1	250+886	September 29, 2024	الخميس	71
		8	1	250+886	September 30, 2024	الجمعة	72
		8	1	250+886	September 31, 2024	السبت	73
		8	1	250+886	October 1, 2024	الأحد	74
		8	1	250+886	October 2, 2024	الاثنين	75
		8	1	250+886	October 3, 2024	الثلاثاء	76
		8	1	250+886	October 4, 2024	الأربعاء	77
		8	1	250+886	October 5, 2024	الخميس	78
		8	1	250+886	October 6, 2024	الجمعة	79
		8	1	250+886	October 7, 2024	السبت	80
		8	1	250+886	October 8, 2024	الأحد	81
		8	1	250+886	October 9, 2024	الاثنين	82
		8	1	250+886	October 10, 2024	الثلاثاء	83

		8	1	254+854	October 11, 2023	الأربعاء	84
		8	1	255+884	October 12, 2023	الخميس	85
		8	1	256+888	October 13, 2023	الجمعة	86
		8	1	257+884	October 14, 2023	السبت	87
		8	1	258+885	October 15, 2023	الأحد	88
		8	1	259+886	October 16, 2023	الاثنين	89
		8	1	260+887	October 17, 2023	الثلاثاء	90
		8	1	261+888	October 18, 2023	الأربعاء	91
		8	1	262+889	October 19, 2023	الخميس	92
		8	1	263+890	October 20, 2023	الجمعة	93
		8	1	264+891	October 21, 2023	السبت	94
		8	1	265+892	October 22, 2023	الأحد	95
		8	1	266+893	October 23, 2023	الاثنين	96
		8	1	267+894	October 24, 2023	الثلاثاء	97
		8	1	268+895	October 25, 2023	الأربعاء	98
		8	1	269+896	October 26, 2023	الخميس	99
		8	1	270+897	October 27, 2023	الجمعة	100
		8	1	271+898	October 28, 2023	السبت	101
		8	1	272+899	October 29, 2023	الأحد	102
		8	1	273+900	October 30, 2023	الاثنين	103
		8	1	274+901	October 31, 2023	الثلاثاء	104
		8	1	275+902	November 2, 2023	الأربعاء	105
		8	1	276+903	November 3, 2023	الخميس	106
		8	1	277+904	November 3, 2023	الجمعة	107
		8	1	278+905	November 4, 2023	السبت	108
		8	1	279+906	November 5, 2023	الأحد	109
		8	1	280+907	November 6, 2023	الاثنين	110
		8	1	281+908	November 7, 2023	الثلاثاء	111

الجمعية التعاونية الانتاجية

مسلسل	اليوم	التاريخ	رقم البريخ	عدد الطلمبات	عدد الساعات	مهندس الشركة	مهندس الاستشاري
1	الاثنين	20-Nov	259+886	1	8	م/مجد عادل	
2	الثلاثاء	21-Nov	259+886	1	8	م/مجد عادل	
3	الأربعاء	22-Nov	259+886	1	8	م/مجد عادل	
4	الخميس	23-Nov	259+886	1	8	م/مجد عادل	
5	الجمعة	24-Nov	259+886	1	8	م/مجد عادل	
6	السبت	25-Nov	259+886	1	8	م/مجد عادل	
7	الأحد	26-Nov	259+886	1	8	م/مجد عادل	
8	الاثنين	27-Nov	259+886	1	8	م/مجد عادل	
9	الثلاثاء	28-Nov	259+886	1	8	م/مجد عادل	
10	الأربعاء	29-Nov	259+886	1	8	م/مجد عادل	
11	الخميس	30-Nov	259+886	1	8	م/مجد عادل	
12	الجمعة	1-Dec	259+886	1	8	م/مجد عادل	
13	السبت	2-Dec	259+886	1	8	م/مجد عادل	
14	الأحد	3-Dec	259+886	1	8	م/مجد عادل	
15	الاثنين	4-Dec	259+886	1	8	م/مجد عادل	
16	الثلاثاء	5-Dec	259+886	1	8	م/مجد عادل	
17	الأربعاء	6-Dec	259+886	1	8	م/مجد عادل	
18	الخميس	7-Dec	259+886	1	8	م/مجد عادل	
19	الجمعة	8-Dec	259+886	1	8	م/مجد عادل	
20	السبت	9-Dec	259+886	1	8	م/مجد عادل	
21	الأحد	10-Dec	259+886	1	8	م/مجد عادل	
22	الاثنين	11-Dec	259+886	1	8	م/مجد عادل	
23	الثلاثاء	12-Dec	259+886	1	8	م/مجد عادل	
24	الأربعاء	13-Dec	259+886	1	8	م/مجد عادل	
25	الخميس	14-Dec	259+886	1	8	م/مجد عادل	
26	الجمعة	15-Dec	259+886	1	8	م/مجد عادل	
27	السبت	16-Dec	259+886	1	8	م/مجد عادل	
28	الأحد	17-Dec	259+886	1	8	م/مجد عادل	
29	الاثنين	18-Dec	259+886	1	8	م/مجد عادل	
30	الثلاثاء	19-Dec	259+886	1	8	م/مجد عادل	
31	الأربعاء	20-Dec	259+886	1	8	م/مجد عادل	
32	الخميس	21-Dec	259+886	1	8	م/مجد عادل	
33	الجمعة	22-Dec	259+886	1	8	م/مجد عادل	
34	السبت	23-Dec	259+886	1	8	م/مجد عادل	
35	الأحد	24-Dec	259+886	1	8	م/مجد عادل	
36	الاثنين	25-Dec	259+886	1	8	م/مجد عادل	
37	الثلاثاء	26-Dec	259+886	1	8	م/مجد عادل	
38	الأربعاء	27-Dec	259+886	1	8	م/مجد عادل	
39	الخميس	28-Dec	259+886	1	8	م/مجد عادل	
40	الجمعة	29-Dec	259+886	1	8	م/مجد عادل	
41	السبت	30-Dec	259+886	1	8	م/مجد عادل	

مهندس الاستشاري

الامضاء

42	الأحد	31-Dec	259+886	1	8	م/محمد عادل	
43	الاثنين	1-Jan	259+886	1	8	م/محمد عادل	
44	الثلاثاء	2-Jan	259+886	1	8	م/محمد عادل	
45	الأربعاء	3-Jan	259+886	1	8	م/محمد عادل	
46	الخميس	4-Jan	259+886	1	8	م/محمد عادل	
47	الجمعة	5-Jan	259+886	1	8	م/محمد عادل	
48	السبت	6-Jan	259+886	1	8	م/محمد عادل	
49	الأحد	7-Jan	259+886	1	8	م/محمد عادل	

مهندس الاستشاري

الامضاء

Project	Electrical Express Train (High Speed-Rail) Project Culvert..... STA (259+886))

بيان اجماليات للبند رقم (٦)

رقم البند فى العقد	البند	الوحدة	كمية العقد	الكمية السابقة	الكمية الحالية	الاجمالى	الملاحظات
Items No: 6	بالمتر المكعب توريد وعمل طبقة إحلال لزوم الاساسات حتى منسزب التأسيس من سن ٦ +سن ٣ +سن ٢ بنسبة ١:١:١ حتى منسوب المياه الجوفية بنسبة إمتصاص لا تزيد عن ٣٠ % ولا تحتوي على أى مواد ناعمة أو بودرة (مارة من منخل ٢٠٠) وذلك بسمك ١ متر تردم على طبقات بحيث لا يزيد سمك أى منها عن ٢٥ سم مع الرش بالمياه والدمك جيدا باستخدام ألات الدمك الميكانيكية للوصول إلى أقصى كثافة جافة والسعر يشمل عمل الإختبارات اللازمة طبقا لتعليمات المهندس المشرف ونهو السطح العلوى للردم طبقا للرسومات التنفيذية وكل ما يلزم لنهو العمل نهوا كاملا طبقا لأصول الصناعه والرسومات وتعليمات المهندس المشرف . - مسافة ٤٠نقل ١٥٠ كم.	م٣	٦٦٠	٠	٥٦٠.٩٠٧	٥٦٠.٩٠٧	
	اجمالى ما تم تنفيذه					٥٦٠.٩٠٧	
	اجمالى الكمية المدرجة بالمستخلص السابق					٠	
	الكمية المدرجة بالمستخلص خلال المدة					٥٦٠	
	اجمالى الكمية المدرجة بالمستخلص الحالى					٥٦٠	

شركة الجمعية التعاونية الانتاجية للمقاولات العامة وتطوير المباني

م /

أستشاري العام سيسترا

م / أحمد الكاشف

الهيئة العامة للطرق والكباري

م/ احمد الشاعر

م / أحمد أبو دقيقة

الجمعية التعاونية الانتاجية للمقاولات العامة و تطوير المباني

SYSTRA SHAKER

الهيئة العامة للطرق و الكباري و النقل البري (GARBLT)

Project	Electrical Express Train (High Speed-Rail) Project	Culvert..... STA (259+886)

رقم البند (٦)

البند	بالمتر المكعب توريد وعمل طبقة إحلال لزوم الاساسات حتى منسزب التأسيس من سن ٦ +سن ٣ +سن ٢ بنسبة ١:١:١ حتى منسوب المياه الجوفية بنسبة إمتصاص لا تزيد عن ٣٠ % ولا تحتوي على أى مواد ناعمة أو بودرة (مارة من منخل ٢٠٠) وذلك بسمك ١ متر تردم على طبقات بحيث لا يزيد سمك أى منها عن ٢٥ سم مع الرش بالمياه والدمك جيدا باستخدام ألات الدمك الميكانيكية للوصول إلى أقصى كثافة جافة والسعر يشمل عمل الإختبارات اللازمة طبقا لتعليمات المهندس المشرف ونهو السطح العلوى للردم طبقا للرسومات التنفيذية وكل ما يلزم لنهو العمل نهوا كاملا طبقا لأصول الصناعه والرسومات وتعليمات المهندس المشرف . - مسافة ٤٠نقل ١٥٠ كم.

الوحدة	م٣		رقم اللوحة				
م	التوصيف		الوحدة	العدد	ابعاد (المقاسات)				ملاحظات
					الطول	العرض	الارتفاع	الاجمالى	
١	بربخ st ٢٥٩+٨٨٦	جسم البربخ	م٣	1	٣٩.٧٢	٧.٢٥	١	٢٨٧.٩٧٠	
		المدخل	م٣	1	١٠.٤٠	٢١.٥٣	١	٢٢٣.٩١٢	
		الغرفة	م٣	1	٥.٣٠	٩.٢٥	١	٤٩.٠٢٥	
	الاجمالي							٥٦٠.٩٠٧	

شركة الجمعية التعاونية الانتاجية للمقاولات العامة وتطوير المباني

أستشاري العام سيسترا

الهيئة العامة للطرق والكباري

م / أحمد أبو دقيقة

م/ احمد الشاعر

م / أحمد الكاشف

م /

Project	Electrical Express Train (High Speed-Rail) Project Culvert..... STA (259+886))

بيان اجماليات للبند رقم (٨)

رقم البند فى العقد	البند	الوحدة	كمية العقد	الكمية السابقة	الكمية الحالية	الاجمالى	الملاحظات
Items No:8	بالمتر المكعب اعمال خرسانة عادية للأساسات والبلاطة الانتقالية مع استخدام أسمنت بورتلاندى عادى ومحتوي اسمنت لا يقل عن ٣٠٠ كجم/م٣ و اجهاد لا يقل عن ٢٥٠ كجم/ سم^2	م٣	٩٠	٠	٤١.٤٤٢	٤١.٤٤٣	
اجمالى ما تم تنفيذه						٤١.٤٤٣	
اجمالى الكمية المدرجة بالمستخلص السابق						٠	
الكمية المدرجة بالمستخلص خلال المدة						٤١	
اجمالى الكمية المدرجة بالمستخلص الحالى						٤١	

شركة الجمعية التعاونية الانتاجية للمقاولات العامة وتطوير المباني

م /

أستشاري العام سيسترا

م / أحمد الكاشف

الهيئة العامة للطرق والكباري

م/ احمد الشاعر

م / أحمد أبو دقيقة

الجمعية التعاونية الأنتاجية للمقاولات العامة و تطوير المباني

الهيئة العامة للطرق و الكبارى و النقل البرى (GARBLT)

Project	Electrical Express Train (High Speed-Rail) Project	Culvert..... STA (259+886)

رقم البند (٨)

البند	بالمتر المكعب اعمال خرسانة عادية للأساسات والبلاطة الانتقالية مع استخدام أسمنت بورتلاندى عادى ومحتوي اسمنت لا يقل عن ٣٠٠ كجم/م٣ و اجهاد لا يقل عن ٢٥٠ كجم/ سم²							
الوحدة	م٣		رقم اللوحة					
م	التوصيف	الوحدة	العدد	ابعاد (مقاسات) طول	عرض	إرتفاع	إجمالي	ملاحظات
١	بريخ st 259+886	جسم البريخ	م٣	١	٤١,٧٢	٥,٢٥	٠,١٥	٣٢,٨٥٥	
		خرسانة مثلث (١)	م٣	١	٠,٦			٠,٦٠٠	٥,٢٥*٠,٦٦*٠,١٤*٠,٥= ٠,٦٠ م٣
		خرسانة مثلث (٢)	م٣	١	٤,٤			٤,٤٠٠	٥,٢٥*٢,٦٢*٠,٦٤*٠,٥ = ٤,٤٠ م٣
		الغرفة	م٣	١	٣,٣٠	٧,٢٥	٠,١٥	٣,٥٨٩	
		المدخل	م٣	١	٠,٠٠	٠,٠٠	٠	٠,٠٠٠	لم يتم البدء فيه
		الاجمالي						٤١,٤٤٣	

شركة الجمعية التعاونية الانتاجية للمقاولات العامة وتطوير المباني

م /

استشاري العام سيسترا

الهيئة العامة للطرق والكباري

م/ احمد الشاعر

م / أحمد أبو دقيقة

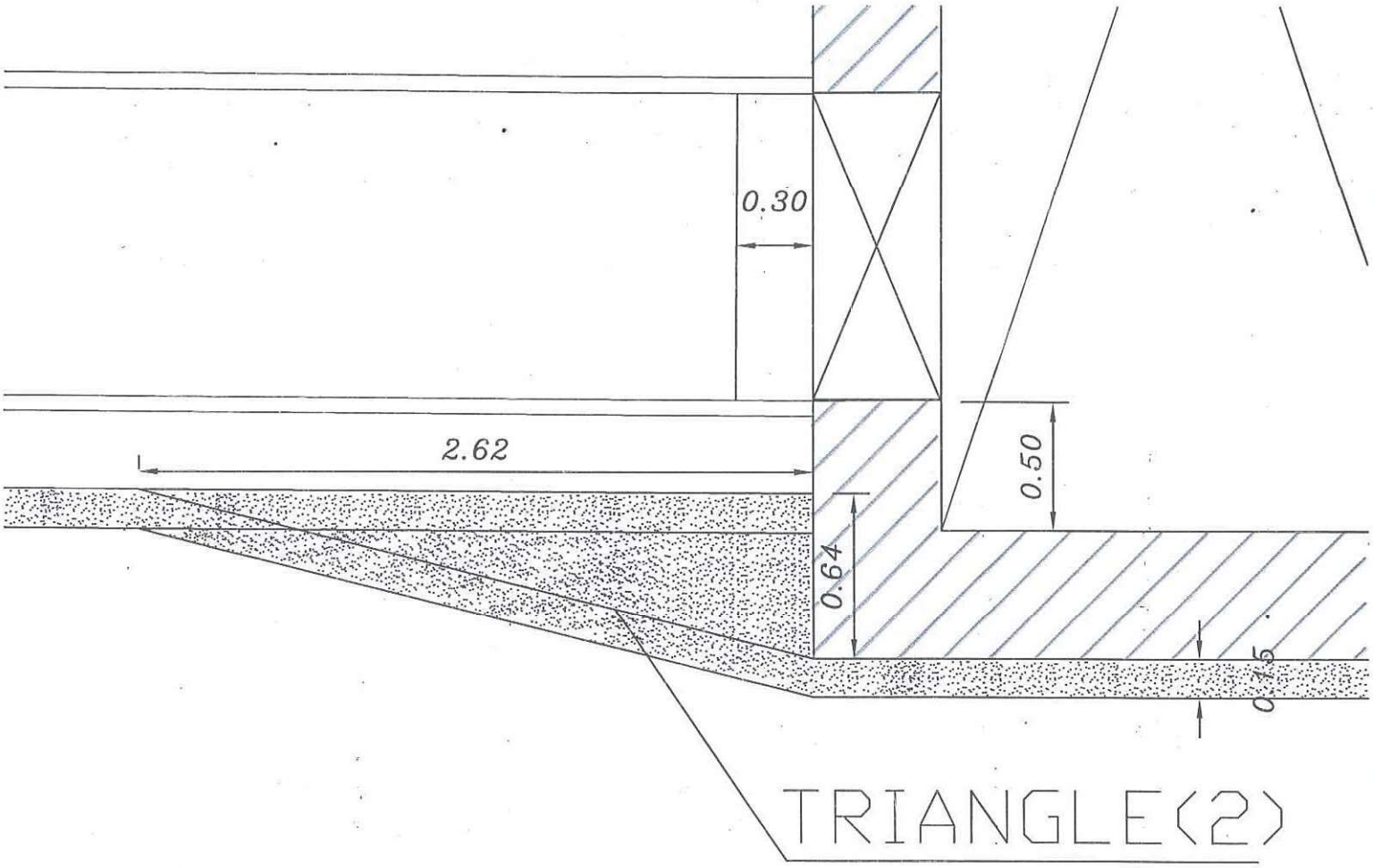
0.30
2.62
0.50
0.64
0.15
TRIANGLE(2)

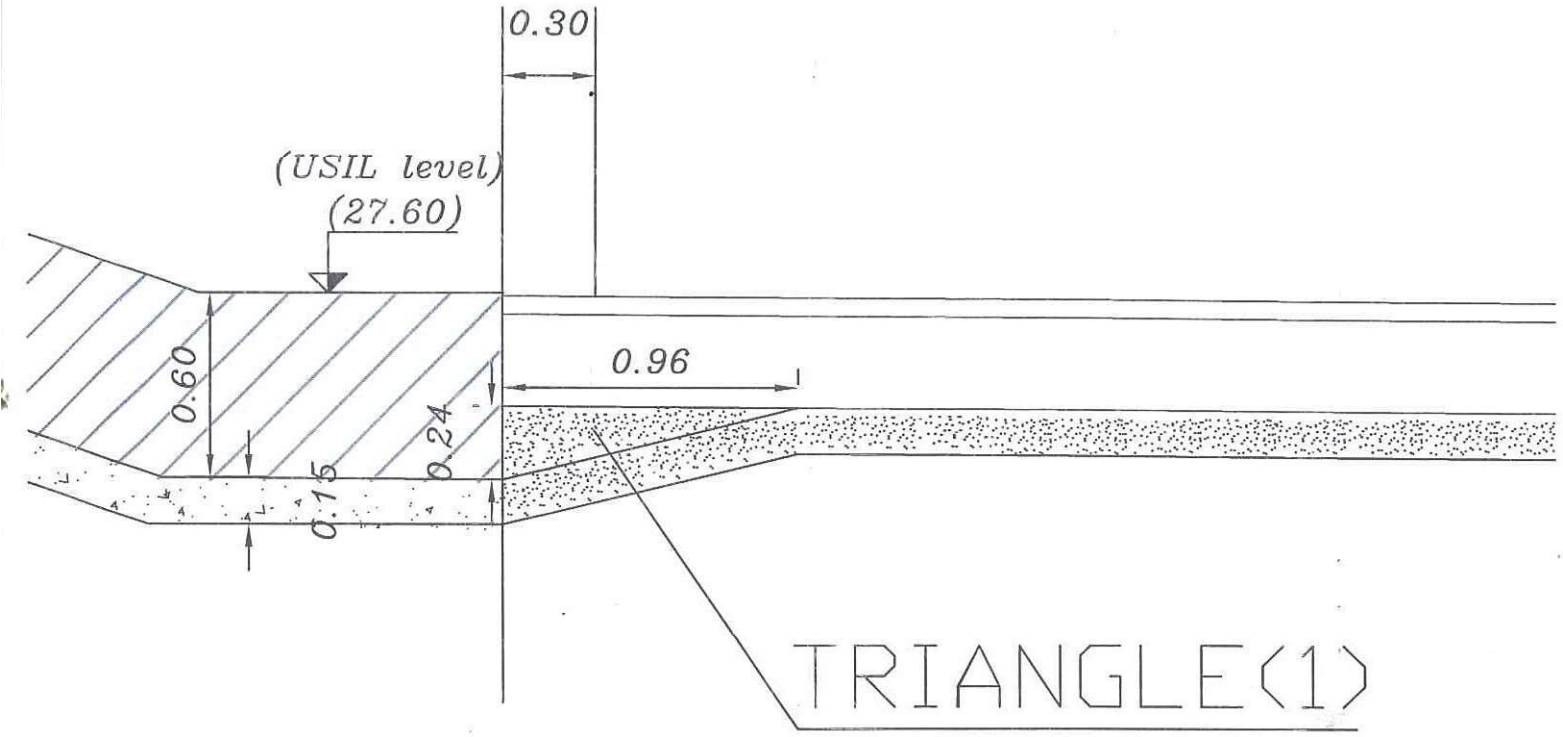
0.30
(USIL level)
(27.60)
0.60
0.96
0.24
0.15
TRIANGLE(1)

Project	Electrical Express Train (High Speed-Rail) Project Culvert..... STA (259+886))

بيان اجماليات للبند رقم (٩)

رقم البند فى العقد	البند	الوحدة	كمية العقد	الكمية السابقة	الكمية الحالية	الاجمالى	الملاحظات
Items No: 9	بالمتر المكعب توريد وعمل خرسانه مسلحة لزوم الاساسات بالبر حسب الرسومات التنفيذيه والخرسانه ذات محتوى اسمنتى لا يقل عن ٤٢٠ كجم /م ٣ اسمنت بورتلاندي عادى واستخدام اضافات خاصة (CORROSION INHIBITOR) واضافة السيلكا فيوم مع الدمك الميكانيكي جيد وتسوية السطح العلوي اللازمه للحصول على أسطح املس للاسطح الظاهره وكل التقويات اللازمه ومعالجته وعلى أن تحقق الخرسانه رتبه لا تقل عن ٤٠٠ كجم/سم ٢) على ان يحقق الرمل والركام والخرسانه الناتجة حدود المواصفات القياسية المصرية والكود المصرى) واستخدام مواد الإضافات المعتمدة للحصول علي (durabilty) لا تقل عن ١٢٠ سنة للعصر و استخدام شدات معدنية خاصة للحصول على اقصي جساءة سطح والسعر لا يشمل حديد التسليح وكل ما يلزم النهو العمل نهوا كاملا طبقا لاصول الصناعة والرسومات والمواصفات وتعليمات المهندس المشرف.	م٣	٦٩٠	٠	١٦٨.٤٥٣	١٦٨.٤٥٣	
	اجمالى ما تم تنفيذه					١٦٨.٤٥٣	
	اجمالى الكمية المدرجة بالمستخلص السابق					٠	
	الكمية المدرجة بالمستخلص خلال المدة					١٦٨	
	اجمالى الكمية المدرجة بالمستخلص الحالى				٠	١٦٨	

شركة الجمعية التعاونية الانتاجية للمقاولات العامة وتطوير المباني

م /

أستشاري العام سيسترا

م/ أحمد الكاشف

الهيئة العامة للطرق والكباري

م/ احمد الشاعر

م / أحمد أبو دقيقة

الجمعية التعاونية للمقاولات العامة وتطوير المباني

SYSTRA SHAKER

الهيئة العامة للطرق والكباري والنقل البري (GARBLT)

Project	Electrical Express Train (High Speed-Rail) Project	Culvert..... STA (259+886)

رقم البند (٩)

البند	
	بالمتر المكعب توريد وعمل خرسانه مسلحة لزوم الاساسات بالبر حسب الرسومات التنفيذيه والخرسانه ذات محتوى اسمنتى لا يقل عن ٤٢٠ كجم /م ٣ اسمنت بورتلاندي عادى واستخدام اضافات خاصة (CORROSION INHIBITOR) واضافة السيلكا فيوم مع الدمك الميكانيكي جيدا وتسوية السطح العلوي اللازمه للحصول على أسطح املس للاسطح الظاهره وكل التقويات اللازمه ومعالجته وعلى أن تحقق الخرسانه رتبه لا تقل عن ٤٠٠ كجم/سم ٢) على ان يحقق الرمل والركام والخرسانه الناتجة حدود المواصفات القياسية المصرية والكود المصرى) واستخدام مواد الإضافات المعتمدة للحصول علي (durabilty) لا تقل عن ١٢٠ سنة للعصر و استخدام شدات معدنية خاصة للحصول على اقصي جساءة سطح والسعر لا يشمل حديد التسليح وكل ما يلزم النهو العمل نهوا كاملا طبقا لاصول الصناعة والرسومات والمواصفات وتعليمات المهندس المشرف.

الوحدة		م٣					رقم اللوحة				
م		التوصيف	الوحدة	العدد	ابعاد (مقاسات) طول	عرض	ارتفاع	اجمالى	ملاحظات
	بربخ st ٢٥٩+٨٨٦	الخرسانة المسلحة لزوم جسم البربخ فى الفاصل الاول بطول ٢٦.٤٠	م٣	١	٢٦.٤	٤.٩٥	١.٩٢	٢٥٠.٩٠٦	
		خصم مكعب الماسورة الداخلية فى الفاصل الاول بطول ٢٦.٤ م	م٣	٢	١,٣٦٧٧٨٤		٢٦,٤٠٠	٧٢,٢١٩	
١		خصم مكعب الفراغ المربع فى الفاصل الاول بطول ٢٦.٤٠م	م٣	١	١,٣٢	١,١١	٢٦,٤	٣٨,٦٨١	
		اضافة مكعب الاربع مثلثات خرسانة فى الفاصل الاول بطول ٢٦.٤٠م	م٣	٤	٠,٠٢		٢٦,٤	٢,١١٢	
		اجمالى الخرسانة المسلحة فى الفاصل الاول بطول ٢٦.٤ م بعد خصم الفراغ						١٤٢,١١٧	
		الخرسانة المسلحة لزوم جسم البربخ فى الفاصل الاول بطول ٠.٣٠ م &٠.٣٠ م	م٣	٢	٠.٣	٤.٩٥	١.٩٢	٥.٧٠٢	
		خصم مكعب الماسورة الداخلية فى الفاصل الاول بطول ٠.٣٠ م &٠.٣٠ م	م٣	٢	٢,٧٣٥٥٦٨		٠.٣	١,٦٤١	
		اجمالى الخرسانة المسلحة فى الفاصل الاول بطول ٠.٣٠ م &٠.٣٠ م = ٠.٦٠ م						٤,٠٦١	
		الخرسانة المسلحة لزوم لبشة الفاصل الفنى بطول ١٥ م	م٣	١	١٥	٤.٩٥	٠.٣	٢٢,٢٧٥	
		الغرفة	م٣	١	٠	٠	٠	٠,٠٠٠	
		المدخل	م٣	١	٠	٠	٠	٠,٠٠٠	
		الاجمالي						١٦٨,٤٥٣	

شركة الجمعية التعاونية الانتاجية للمقاولات العامة وتطوير المباني

م /

أستشارى العام سيسترا

الهيئة العامة للطرق والكباري

م/ احمد الشاعر

م / أحمد أبو دقيقة

الجمعية التعاونية الأنتاجية للمقاولات العامة و تطوير المباني

SYSTRA SHAKER

الهيئة العامة للطرق و الكباري و النقل البري (GARBLT)

Project	Electrical Express Train (High Speed-Rail) Project	Culvert..... STA (259+886)

رقم البند (١٠)

البند	بالمتر الطولي اعمال توريد وتركيب مواسير سابقة التجهيز باقطار داخلية (١,٠٠ م) (رتبة ٢أ) وسمك ٦سم من الخرسانة المسلحة بنسبة خلط (٣٥٠ كجم اسمنت مقاوم للكبريتات + ٠,٨ م٣ زلط + ٠,٤ م٣ رمل) باستخدام شبكة من حديد التسليح المشرشر عالي المقاومة رتبة ٣٦/٥٢ بمعدل ٥ φ ١٠ مم للمتر الطولي في اتجاه محور الماسورة وبمعدل ٦ φ ١٦ مم للمتر الطولي في الاتجاه العمودي مع تدعيم نهايات الماسورة بخوص من الحديد مع عزل الوصلات بالخيش المقطرن ويتم التنفيذ طبقا لاصول الصناعة والرسومات التفصيلية المعتمدة والبند بجميع مشتملاته طبقا للمواصفات وتعليمات المهندس المشرف

الوحدة	م.ط	رقم اللوحة			

م	التوصيف	الوحدة	العدد	ابعاد (مقاسات)				ملاحظات
				طول	قطر داخلى	قطر خارجى	إجمالي	
١	بربخ st 259+886	م.ط	٢	٢٧	١,٢	١,٣٢	٥٤,٠٠	
	الاجمالى						٥٤.٠٠	

شركة الجمعية التعاونية الانتاجية للمقاولات العامة وتطوير المباني

أستشاري العام سيسترا

الهيئة العامة للطرق والكباري

م / أحمد الكاشف

م/ احمد الشاعر

م / أحمد أبو دقيقة

الجمعية التعاونية الانتاجية للمقاولات العامة وتطوير المباني

Project	Electrical Express Train (High Speed-Rail) Project Culvert..... STA (259+886))

بيان اجماليات للبند رقم (١١)

رقم البند فى العقد	البند	الوحدة	كمية العقد	الكمية السابقة	الكمية الحالية	الاجمالى	الملاحظات
Items No: 11	بالطن توريد وتركيب ورص التسليح (٤٠/٦٠) لزوم جميع العناصر الانشائية للكوبري والسعر يشمل التقطيع طبقا للرسومات وعمل الوصلات التي لم ترد برسومات العطاء والسعر يشمل الاختبارات وكل المعدات اللازمة لنقل الحديد والحديد المشكل داخل الموقع والمعدات اللازمة لتركيب وقطع وتشكيل ورفع الحديد والسعر يشمل كل ما يلزم لنهو العمل كاملا طبقا لأصول الصناعه والرسومات والمواصفات وتعليمات المهندس المشرف.	طن	٩٠	٠	٢٠.١٩٢	٢٠,١٩٢	
اجمالى ما تم تنفيذه						٢٠.١٩٢	
اجمالى الكمية المدرجة بالمستخلص السابق						٠	
الكمية المدرجة بالمستخلص خلال المدة						٢٠	
اجمالى الكمية المدرجة بالمستخلص الحالى						٢٠	

شركة الجمعية التعاونية الانتاجية للمقاولات العامة وتطوير المباني

م /

أستشاري العام سيسترا

م/ أحمد الكاشف

الهيئة العامة للطرق والكباري

م/ احمد الشاعر

م / أحمد أبو دقيقة

الجمعية التعاونية الأنتاجية للمقاولات العامة و تطوير المباني

SYSTRA SHAKER

الهيئة العامة للطرق و الكباري و النقل البري (GARBLT)

Project				Culvert..... STA (259+886)	
رقم البند (١١)					
البند	بالطن توريد وتركيب ورص التسليح (٤٠/٦٠) لزوم جميع العناصر الانشائية للكوبري والسعر يشمل التقطيع طبقا للرسومات وعمل الوصلات التي لم ترد برسومات العطاء والسعر يشمل الاختبارات وكل المعدات اللازمة لنقل الحديد والحديد المشكل داخل الموقع والمعدات اللازمة لتركيب وقطع وتشكيل ورفع الحديد والسعر يشمل كل ما يلزم لنهو العمل كاملا طبقا لأصول الصناعه والرسومات والمواصفات وتعليمات المهندس المشرف.				
الوحدة	م.ط	رقم اللوحة			
م	التوصيف	الوحدة	ابعاد (مقاسات)		ملاحظات
			الوزن المنفذ	إجمالي	
١	بربخ st 259+886	طن	٢٠,١٩٢	٢٠,١٩٢	نسبة التنفيذ ٦٥%
		الاجمالي		٢٠.١٩٢	

شركة الجمعية التعاونية الانتاجية للمقاولات العامة وتطوير المباني

أستشاري العام سيسترا

الهيئة العامة للطرق والكباري

م / أحمد الكاشف

م/ احمد الشاعر

م / أحمد أبو دقيقة

الهيئة العامة للطرق والكباري والنقل البري (GARBLT)

القطار الكهربائي السريع Electric Express Train

SYSTRA SHAKER

حصر الكميات (حديد التسليح)

بربخ ٨٨٦+٢٥٩

Bar Mark	قطر السيخ (مم)	وزن المتر الطولى (كجم)	طول السيخ (متر)	اجمالي عدد الاسياخ	اجمالى الطول (متر)	اجمالى الوزن (طن)	شكل السيخ
١	١٢	٠.٨٨٨	٧.٦٣٠	٢٠٢.٠٠٠	١٥٤١.٢٦٠	١,٣٦٩	
٢	١٢	٠.٨٨٨	٦.٨٥٠	٤٠٤.٠٠٠	٢٧٦٧.٤٠٠	٢,٤٥٧	
٤	١٢	٠.٨٨٨	٧.٠٠٠	٢٠٢.٠٠٠	١٤١٤.٠٠٠	١,٢٥٦	
٥	١٢	٠.٨٨٨	٦.٣٥٠	٣٢.٠٠٠	٢٠٣.٢٠٠	٠,١٨٠	
٦	١٢	٠.٨٨٨	٣.٣٢٠	٣٢.٠٠٠	١٠٦.٢٤٠	٠,٠٩٤	
٧	١٢	٠.٨٨٨	٢.٠٠٠	٨٠٨.٠٠٠	١٦١٦.٠٠٠	١,٤٣٥	
١٠	١٢	٠.٨٨٨	١٢.٠٠٠	٧٢.٠٠٠	٨٦٤.٠٠٠	٠,٧٦٧	
١١	١٢	٠.٨٨٨	٤.٣٤٠	٢٤.٠٠٠	١٠٤.١٦٠	٠,٠٩٢	
١٢	١٢	٠.٨٨٨	٣.٦٢٠	٢٤.٠٠٠	٨٦.٨٨٠	٠,٠٧٧	
١٣	١٢	٠.٨٨٨	١٢.٠٠٠	٥٥٢.٠٠٠	٦٦٢٤.٠٠٠	٥,٨٨٢	
١٤	١٢	٠.٨٨٨	١٢.٠٠٠	٣٠٠.٠٠٠	٣٦٠٠.٠٠٠	٣,١٩٧	
١٥	١٢	٠.٨٨٨	٤.٦٠٠	٣٠٠.٠٠٠	١٣٨٠.٠٠٠	١,٢٢٥	
١٦	١٢	٠.٨٨٨	٦.٠٠٠	٤٨.٠٠٠	٢٨٨.٠٠٠	٠,٢٥٦	
١٧	١٢	٠.٨٨٨	٣.٨٨٦	٢٥٢.٠٠٠	٩٧٩.٢٧٢	٠,٨٧٠	
١٩	١٢	٠.٨٨٨	٨.٣٦٠	٤٨.٠٠٠	٤٠١.٢٨٠	٠,٣٥٦	
٢١	١٢	٠.٨٨٨	٦.٠٠٠	٤٨.٠٠٠	٢٨٨.٠٠٠	٠,٢٥٦	
٢٤	١٢	٠.٨٨٨	٥.٤٤٠	٩٠.٠٠٠	٤٨٩.٦٠٠	٠,٤٣٥	
٣٤	١٢	٠.٨٨٨	٣.٢٠٠	٤٠٤.٠٠٠	١٢٩٢.٨٠٠	١,١٤٨	
٣٥	١٢	٠.٨٨٨	٣.٢٠٠	٤٠٤.٠٠٠	١٢٩٢.٨٠٠	١,١٤٨	
٣٦	١٢	٠.٨٨٨	٣.٢٠٠	٤٠٤.٠٠٠	١٢٩٢.٨٠٠	١,١٤٨	
٣٧	١٢	٠.٨٨٨	٢.١٠٠	٨٠٨.٠٠٠	١٦٩٦.٨٠٠	١,٥٠٧	
٣٨	١٢	٠.٨٨٨	١.٨٠٠	٨٠٨.٠٠٠	١٤٥٤.٤٠٠	١,٢٩٢	
٤٠	١٢	٠.٨٨٨	٢.٥٠٠	٣٢.٠٠٠	٨٠.٠٠٠	٠,٠٧١	
٤٣	١٢	٠.٨٨٨	٢.٥٠٠	٣٢.٠٠٠	٨٠.٠٠٠	٠,٠٧١	
٤٤	١٢	٠.٨٨٨	١.٧٨٠	٦٤.٠٠٠	١١٣.٩٢٠	٠,١٠١	
			إجمالي الوزن (الطن)			٢٦.٦٩٠	

الهيئة العامة للطرق والكباري

استشاري العام سيسترا

شركة الجمعية التعاقدية الانتاجية للمقاولات العامة وتطوير المباني

الهيئة العامة للطرق والكباري والنقل البري (GARBLT)

القطار الكهربائي السريع Electric Express Train

SYSTRA SHAKER

حصر الكميات (حديد التسليح)							
بربخ ٨٨٦+٢٥٩							
Bar Mark	قطر السيخ (مم)	وزن المتر الطولى (كجم)	طول السيخ (متر)	اجمالي عدد الاسياخ	اجمالى الطول (متر)	اجمالى الوزن (طن)	شكل السيخ
اجمالى ما قبله						٢٦,٦٩٠	
٩	١٨	٢.٠٠٠	٤.٤٦٠	٤٨.٠٠٠	٢١٤.٠٨٠	٠,٤٢٨	
٢٩	١٨	٢.٠٠٠	٦.٤٠٠	٤٨.٠٠٠	٣٠٧.٢٠٠	٠,٦١٤	
٣	٢٥	٣.٨٥٤	١٢.٠٠٠	٤.٠٠٠	٤٨.٠٠٠	٠,١٨٥	
٨	٢٥	٣.٨٥٤	٤.٦٧٠	٢٤.٠٠٠	١١٢.٠٨٠	٠,٤٣٢	
١٨	٢٥	٣.٨٥٤	٠.٦٠٠	٢٢.٠٠٠	١٣.٢٠٠	٠,٠٥١	
٢٥	٢٥	٣.٨٥٤	١٠.٤٠٠	٤.٠٠٠	٤١.٦٠٠	٠,١٦٠	
٢٦	٢٥	٣.٨٥٤	٧.٥٠٠	١٢.٠٠٠	٩٠.٠٠٠	٠,٣٤٧	
٢٧	٢٥	٣.٨٥٤	٨.١٩٠	١٢.٠٠٠	٩٨.٢٨٠	٠,٣٧٩	
٢٨	٢٥	٣.٨٥٤	٧.٢٦٥	١٢.٠٠٠	٨٧.١٨٠	٠,٣٣٦	
٣٢	٢٥	٣.٨٥٤	٣.٠٠٠	٤٨.٠٠٠	١٤٤.٠٠٠	٠,٥٥٥	
٣٩	٢٥	٣.٨٥٤	٧.٥٩٠	١٢.٠٠٠	٩١.٠٨٠	٠,٣٥١	
٤١	٢٥	٣.٨٥٤	٣.٠٠٠	٢٤.٠٠٠	٧٢.٠٠٠	٠,٢٧٧	
٤٢	٢٥	٣.٨٥٤	٢.٨٠٠	٢٤.٠٠٠	٦٧.٢٠٠	٠,٢٥٩	
إجمالي الوزن (الطن)						٣١.٠٦٥	
اجمالى الوزن المنفذ (الطن)						٢٠.١٩٢	

الهيئة العامة للطرق والكباري

استشاري العام سيسترا

شركة الجمعية التعاقدية الانتاجية للمقاولات العامة وتطوير المباني

الجمعية التعاونية الانتاجية للمقاولات العامة و تطوير المباني

SYSTRA SHAKER

الهيئة العامة للطرق و الكباري و النقل البري (GARBLT)

Project	Electrical Express Train (High Speed-Rail) Project Culvert..... STA (259+886))

بيان اجماليات للبند رقم (١٢)

رقم البند فى العقد	البند	الوحدة	كمية العقد	الكمية السابقة	الكمية الحالية	الاجمالى	الملاحظات
Items No: 12	بالمتر المسطح توريد وعمل طبقة عازلة للرطوبة أفقية لزوم أسفل الأساسات والأرضيات تتكون من طبقة من لفائف البولى إيثيلين سمك ٤٠٠ ميكرون والسعر يشمل الركوب ١٠ سم و البند يشمل كل ما يلزم لنهو العمل نهوا كاملا طبقا لاصول الصناعة والمواصفات الفنية وتعليمات المهندس المشرف	م٣	٤٩٥	٠	~~٢٤٣.٩٠٩~~ ٢٤٥,٢١٢	~~٢٤٣.٩٠٩~~ ٢٤٥,٢١٢	
اجمالى ما تم تنفيذه						~~٢٤٣.٩٠٩~~ ٢٤٥,٢١٢	
اجمالى الكمية المدرجة بالمستخلص السابق						٠	
الكمية المدرجة بالمستخلص خلال المدة						~~٢٤٣~~ ٢٤٥	
اجمالى الكمية المدرجة بالمستخلص الحالى						~~٢٤٣~~ ٢٤٥	

شركة الجمعية التعاونية الانتاجية للمقاولات العامة وتطوير المباني

م /

أستشاري العام سيسترا

م / أحمد الكاشف

الهيئة العامة للطرق والكباري

م/ احمد الشاعر

م / أحمد أبو دقيقة

الجمعية التعاونية الأنتاجية للمقاولات العامة و تطوير المباني

SYSTRA SHAKER

الهيئة العامة للطرق و الكباري و النقل البري (GARBLT)

Project	Electrical Express Train (High Speed-Rail) Project	Culvert..... STA (259+886)

رقم البند (١٢)

البند	بالمتر المسطح توريد وعمل طبقة عازلة للرطوبة أفقية لزوم أسفل الأساسات والأرضيات تتكون من طبقة من لفائف البولى إيثيلين سمك ٤٠٠ ميكرون والسعر يشمل الركوب ١٠ سم و البند يشمل كل ما يلزم لنهو العمل نهوا كاملا طبقا لاصول الصناعة والمواصفات الفنية وتعليمات المهندس المشرف

الوحدة	م٢	رقم اللوحة			
م	التوصيف	الوحدة	العدد	ابعاد (مقاسات) طول	عرض	إجمالي	ملاحظات
١	بربخ st 259+886	جسم البربخ	م٢	١	٤١,٧٢	٥,٢٥	٢١٩,٠٣٠	
		~~مثلث(١)~~	~~م٢~~	~~١~~	~~٠,١١٥٢~~	~~٠,١١٥~~	~~٠,٥*٠,٢٤*٠,٩٦=٠,١١٥٢م٢~~
		~~مثلث(٢)~~	~~م٢~~	~~١~~	~~٠,٨٣٨~~	~~٠,٨٣٨~~	~~٠,٥*٠,٦٤*٢,٦٢=٠,٨٣٨م٢~~
		الغرفة	م٢	١	٣,٣	٧,٢٥	٢٣,٩٢٥	
		المدخل	م٢	١	٠	٠	٠	١٢٠,٠٠٠	
		الاجمالي					٢٤٣,٩٠٩	

شركة الجمعية التعاونية الانتاجية للمقاولات العامة وتطوير المباني

م /

أستشاري العام سيسترا

م / أحمد الكاشف

الهيئة العامة للطرق والكباري

م/ احمد الشاعر

م / أحمد أبو دقيقة

الجمعية التعاونية الانتاجية
للمقاولات العامة و تطوير المباني

SYSTRA SHARKH

الهيئة العامة
للطرق و الكباري و النقل البري
(GARBLT)

Project	Electrical Express Train (High Speed-Rail) Project Culvert..... STA (259+886))

بيان اجماليات للبند رقم (١٣)

رقم البند فى العقد	البند	الوحدة	كمية العقد	الكمية السابقة	الكمية الحالية	الاجمالى	الملاحظات
Items No: 13	بالمتر المسطح توريد وعمل طبقة عازلة للرطوبه من الانسومات المسلح سمك ٤ مم والفئة تشمل الدهان بالبيتومين اسفلها وعلي الا يقل الركوب بين الشرائح عن ٢٠ سم	م٣	٢٥٣٠	٠	٤٦٣.٠٤٤	٤٦٣.٠٤٤	
اجمالى ما تم تنفيذه						٤٦٣.٠٤٤	
اجمالى الكمية المدرجة بالمستخلص السابق						٠	
الكمية المدرجة بالمستخلص خلال المدة						٤٦٣	
اجمالى الكمية المدرجة بالمستخلص الحالى						٤٦٣	

شركة الجمعية التعاونية الانتاجية للمقاولات العامة وتطوير المباني

م /

أستشاري العام سيسترا

م/ أحمد الكاشف

الهيئة العامة للطرق والكباري

م/ احمد الشاعر

م / أحمد أبو دقيقة

Project	Electrical Express Train (High Speed-Rail) Project	Culvert..... STA (259+886)

رقم البند (١٣)

البند	بالمتر المسطح توريد وعمل طبقة عازلة للرطوبه من الانسومات المسلح سمك ٤ مم والفنة تشمل الدهان بالبيتومين اسفلها وعلي الا يقل الركوب بين الشرائح عن ٢٠ سم							
الوحدة	م٢			رقم اللوحة				
م	التوصيف			الوحدة	العدد	ابعاد (مقاسات)			ملاحظات
						طول	عرض	إجمالي	
١	بريخ st 259+886	الوجه الاول	جسم البريخ	م٢	١	٤٢,٠٦	٤,٩٥	٢٠٨.١٩٧	العزل لبشة فقط
			الغرفة	م٢	١	٣,٠٠	٦,٩٥	٢٠.٨٥٠	
			المدخل	م٢	١	٠,٠٠	٠,٠٠	٠.٠٠٠	
		الوجه الثاني	جسم البريخ	م٢	١	٤٢,٠٦	٤,٩٥	٢٠٨.١٩٧	
			الغرفة	م٢	١	٣	٦,٩٥	٢٠.٨٥٠	
			المدخل	م٢	١	٠,٠٠	٠,٠٠	٠.٠٠٠	
			الفواصل	م٢	١	١	٤,٩٥	٤.٩٥٠	
		الاجمالي						٤٦٣.٠٤٤	

شركة الجمعية التعاونية الانتاجية
للمقاولات العامة وتطوير المباني

أستشاري العام سيسترا

الهيئة العامة للطرق والكباري

م / أحمد الكاشف

م/ احمد الشاعر

م / أحمد أبو دقيقة

الجمعية التعاونية الإنتاجية للمقاولات العامة وتطوير المباني

الهيئة العامة للطرق و الكباري و النقل البري (GARBLT)

Project	Electrical Express Train (High Speed-Rail) Project Culvert..... STA (259+886))

بيان اجماليات للبند رقم (١٥)

رقم البند فى العقد	البند	الوحدة	كمية العقد	الكمية السابقة	الكمية الحالية	الاجمالى	الملاحظات
Items No: 15	بالمتر المكعب توريد وتنفيذ رمل مثبت بالاسمنت اعلي طبقات العزل علي الايقل محتوي الاسمنت البورتلاندي العادي عن ١٥٠ كجم /م٣ لكل ١م٣	م٣	٣٠	٠	٩.٦٢٠	٩.٦٢٠	
اجمالى ما تم تنفيذه						٩.٦٢٠	
اجمالى الكمية المدرجة بالمستخلص السابق						٠	
الكمية المدرجة بالمستخلص خلال المدة						٩	
اجمالى الكمية المدرجة بالمستخلص الحالى						٩	

شركة الجمعية التعاونية الانتاجية للمقاولات العامة وتطوير المباني

م /

أستشاري العام سيسترا

م / أحمد الكاشف

الهيئة العامة للطرق والكباري

م/ احمد الشاعر

م / أحمد أبو دقيقة

الجمعية التعاونية الانتاجية للمقاولات العامة و تطوير المباني

SYSTRA SHAKER

الهيئة العامة للطرق و الكباري و النقل البري (GARBLT)

Project	Electrical Express Train (High Speed-Rail) Project	Culvert..... STA (259+886)

رقم البند (١٥)

البند	بالمتر المكعب توريد وتنفيذ رمل مثبت بالاسمنت اعلي طبقات العزل علي الايقل محتوي الاسمنت البورتلاندي العادي عن ١٥٠ كجم /م٣ لكل ١م٣							
الوحدة	م٣		رقم اللوحة					
م	التوصيف		الوحدة	العدد	ابعاد (مقاسات)			ملاحظات
					طول	عرض	إرتفاع	إجمالي
١	بربخ st 259+886	جسم البربخ	م٣	١	٤٢,٠٦	٤,٩٥	٠,٠٤٢	٨,٧٤٤
		الغرفة	م٣	١	٣,٠٠	٦,٩٥	٠,٠٤٢	٠,٨٧٦
		المدخل	م٣	١	٠	٠	٠	٠,٠٠٠
	الاجمالي							٩,٦٢٠

شركة الجمعية التعاونية الانتاجية للمقاولات العامة وتطوير المباني

م /

أستشاري العام سيسترا

م/ احمد الشاعر

الهيئة العامة للطرق والكباري

م / أحمد أبو دقيقة

Project	Electrical Express Train (High Speed-Rail) Project Culvert..... STA (259+886))

بيان اجماليات للبند رقم (١٧)

رقم البند فى العقد	البند	الوحدة	كمية العقد	الكمية السابقة	الكمية الحالية	الاجمالى	الملاحظات
Items No: 17	بالمتر الطولي توريد وتركيب فواصل مانع تسرب المياة (water stop) عرض لا يقل عن ٢٥ سم بين بلاطات وحوائط البربخ عند فواصل التمدد بين اجزاء البربخ والبند يشمل الاوتار اللازمة لضمان التثبيت فى الوضع النهائي طبقا لطريقة التشغيل والتنفيذ المعتمدة من المهندس الاستشاري وطبقا لاصول الصناعة	م٣	٣٣٠	٠	٩٧.١٤٠	٩٧.١٤٠	
	اجمالى ما تم تنفيذه					٩٧.١٤٠	
	اجمالى الكمية المدرجة بالمستخلص السابق					٠	
	الكمية المدرجة بالمستخلص خلال المدة					٩٧	
	اجمالى الكمية المدرجة بالمستخلص الحالى					٩٧	

شركة الجمعية التعاونية الانتاجية للمقاولات العامة وتطوير المباني

م /

أستشاري العام سيسترا

م/ أحمد الكاشف

الهيئة العامة للطرق والكباري

م/ احمد الشاعر

م / أحمد أبو دقيقة

الجمعية التعاونية الأنتاجية للمقاولات العامة و تطوير المباني

SYSTRA SHAKER

الهيئة العامة للطرق و الكباري و النقل البري (GARBLT)

Project	Electrical Express Train (High Speed-Rail) Project	Culvert..... STA (259+886)

رقم البند (١٧)

البند	بالمتر الطولي توريد وتركيب فواصل مانع تسرب المياة (water stop) عرض لا يقل عن ٢٥ سم بين بلاطات وحوائط البربخ عند فواصل التمدد بين اجزاء البربخ والبند يشمل الاوتار اللازمة لضمان التثبيت فى الوضع النهائي طبقا لطريقة التشغيل والتنفيذ المعتمدة من المهندس الاستشاري وطبقا لاصول الصناعة
الوحدة	م.ط
رقم اللوحة	

م	التوصيف			الوحدة	العدد	ابعاد (مقاسات) طول المنفذ	عرض	إرتفاع	إجمالي	ملاحظات
١	بربخ st 259+886	O type water stop	الفاصل بين الشريحة الاولي والثانية	م.ط	٢	٦,٥٧			١٣,١٤٠	
		V type water stop			٢	٤٢			٨٤,٠٠٠	
الاجمالي									٩٧,١٤٠	

شركة الجمعية التعاونية الانتاجية للمقاولات العامة وتطوير المباني

أستشاري العام سيسترا

الهيئة العامة للطرق والكباري

م / إ

م / أحمد الكاشف

م/ احمد الشاعر

م / أحمد أبو دقيقة

الجمعية التعاونية الانتاجية للمقاولات العامة وتطوير المباني

SYSTRA SHAKER

الهيئة العامة للطرق والكباري (GARBLT)

Project	Electrical Express Train (High Speed-Rail) Project Culvert..... STA (259+886))

بيان اجماليات للبند رقم (~~٢١~~) ٢٣

رقم البند فى العقد	البند	الوحدة	كمية العقد	الكمية السابقة	الكمية الحالية	الاجمالى	الملاحظات
Items No: ~~21~~ 23	بالمتر الطولي توريد وتركيب مواسير بولي ايثيلين قطر ٧١٠ مم وتثبيتها حسب المنسوب المطلوب والردم عليها لزوم عمل تحويل للطريق القائم أعلى الترعة او المصرف القائم والمؤقت واعادة إزالتها بعد انهاء أعمال الربخ	م٣	١٠٥	٠	٩٥.٠٠٠	~~٩٥.٠٠٠~~ 84	
	اجمالى ما تم تنفيذه					٩٥.٠٠٠	
	اجمالى الكمية المدرجة بالمستخلص السابق					٠	
	الكمية المدرجة بالمستخلص خلال المدة					٩٥	
	اجمالى الكمية المدرجة بالمستخلص الحالى					~~٩٥~~ 84	

شركة الجمعية التعاونية الانتاجية للمقاولات العامة وتطوير المباني

م /

أستشاري العام سيسترا

م / أحمد الكاشف

الهيئة العامة للطرق والكباري

م/ احمد الشاعر

م / أحمد أبو دقيقة

الجمعية التعاونية الأنتاجية
للمقاولات العامة و تطوير المباني

SYSTRA SHAKER

الهيئة العامة
للطرق و الكباري و النقل البري
(GARBLT)
وزارة النقل

Project	Electrical Express Train (High Speed-Rail) Project	Culvert..... STA (259+886)

رقم البند (~~٢١~~) ٢٢

البند	بالمتر الطولي توريد وتركيب مواسير بولي ايثيلين قطر ٧١٠ مم وتثبيتها حسب المنسوب المطلوب والردم عليها لزوم عمل تحويل للطريق القائم أعلى الترعة او المصرف القائم والمؤقت واعادة إزالتها بعد انهاء أعمال الربخ				
الوحدة	م.ط	رقم اللوحة			
م	التوصيف	الوحدة	ابعاد (مقاسات)		ملاحظات
			طول	القطر(مم)	إجمالي
١	بربخ st 259+886	م.ط	٩٥	٧١٠	٩٥,٠٠
الاجمالي					٩٥.٠٠

شركة الجمعية التعاونية الانتاجية
للمقاولات العامة وتطوير المباني

أستشاري العام سيسترا

الهيئة العامة للطرق والكباري

م / أحمد الكاشف

م/ احمد الشاعر

م / أحمد أبو دقيقة